DWT_PT_Man.AHKP_ 8.2023_V.1.0_INTL-02

DWT®
www.dwt-pt.com

AHKP-20-140 DN
AHKP-20-140 DN-4
AHKP-20-140 DN-4C2

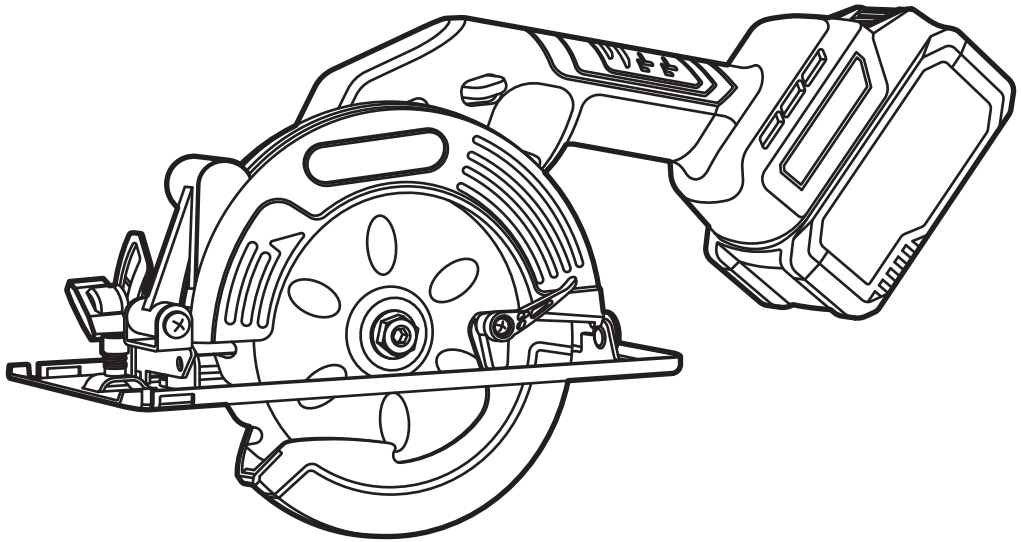

Merit Link International AG
P.O.Box 641,CH-6855 Stabio
Switzerland
www.meritlink.com

en	Original instructions	ru	Оригинальное руководство по эксплуатации
es	Manual original	kz	Пайдалану нұсқаулығының түпнұсқасы
ar	تعليمات الأصلية	ua	Оригінальна інструкція з експлуатації
fa	دفترچه راهنمای اصلی	ka	ექსპლუატაციის ორიგინალი სახელმძღვანელო

Specification			
Model:	AHKP-20-140 DN	AHKP-20-140 DN-4C2	AHKP-20-140 DN-4
Blade diameter:	140mm		
Maximum cutting depth:	50mm		
No-load speed:	6000RPM		
Cutting angle	45 degrees		

- The manufacturer reserves the right of changing specifications without prior notice.
- Specifications may vary from country to country.

Battery pack and charger applied

Battery pack	BSP204026XS
Charger	CSP202008XS/CSP204009XS

• The applicability of the battery packs and chargers listed above depends on the user's region.

⚠ Warning: Please use the battery packs and chargers listed above only. The use of other types of battery packs or chargers may cause personal injury and/or fire.

Ni-MH
Li-ion

Do not dispose of electrical equipment or battery packs together with household ordinary waste!
Please be sure to follow the instructions on waste electronic and electrical equipment,batteries, storage batteries, waste batteries and waste storage batteries. Classify and recycle electrical equipment and battery packs that have reached their service life to recycling institutions that comply with environmental protection regulations.

Read the Operator’s Manual.

Purpose

This tool is used for wood, metal, and plastic

Safety warning

General safety warnings for electric tools

⚠ Warning!

Please read all safety warnings, instructions, diagrams and regulations provided with electric tools. Failure to follow the following instructions may result in electric shock, fire and/or serious injury.

Please keep all warnings and the Instructions for future reference.

The term "electric tools" used in the Warnings refers to electric tools driven by the mains supply (wired) or electric tools driven by the battery (wireless).

Work site safety

1. **Keep the work site clean and bright.** Chaotic and dark sites may lead to accidents.
2. **Do not operate the electric tools in explosive environment, such as flammable liquid, gas or dust environment.** Sparks from electric tools can ignite dust or gas.
3. **When operating electric tools, keep away from children and bystanders.** Inattention may cause out of control of the tool.

Electrical safety

1. The plug of electric tool must match with the socket. Do not refit the plug in any way. Electric tools that need to be grounded shall not use any changeover plug. Plugs not refitted and matching sockets will reduce the risk of electric shock.
2. Avoid human body contacting with grounding surfaces, such as pipes, cooling fins, and refrigerators. If your body touches the grounding surfaces, the risk of electric shock will increase.
3. Do not expose electric tools to rain or humid environment. Water entering electric tools will increase the risk of electric shock.
4. Do not misuse flexible wires. Never use flexible wires to move, pull electric tools or pull out its plug. Keep flexible wires away from heat source, oil, sharp edges, or moving parts. Damaged or winded flexible wires will increase the risk of electric shock.
5. When using electric tools outdoors, extended wires suitable for outdoor use shall be used. Wires suitable for outdoor use will reduce the risk of electric shock.
6. Power supply protected with residual current device (RCD) shall be used if it is unavoidable to operate electric tools in a humid environment. RCD will reduce the risk of electric shock.
7. Electric tools can generate electro-magnetic fields (EMFs) that are harmless to users. However, users of pacemakers and other similar medical devices should consult device

manufacturer and/or doctor for advice before operating the power tool.

Personal safety

1. Be alert, pay attention to the operation and keep awake when operating electric tools. When you feel tired or have drug, alcohol or therapeutic reaction, do not operate electric tools. Momentary negligence in operating electric tools may result in serious personal injury.
2. Use personal protective devices. Always wear safety goggles.
Protective devices, such as dust masks, non-slip safety shoes, helmets, and hearing protection devices under appropriate conditions, can reduce personal injury.
3. Protect against accidental startup. Ensure that the switch is in off position before connecting the power supply and/or battery pack, picking up or handling tools. It is dangerous to put your fingers on the switch when handling tools or to supply power when the switch is on.
4. Remove all adjusting keys or wrenches before the electric tools are powered on. The wrench or key left on rotating parts of electric tools may cause personal injury.
5. Don't stretch your hands excessively. Pay constant attention to the foothold and body balance. This enables you to better control the electric tool in the event of an accident.
6. Wear properly. Do not wear loose clothes or accessories. Keep your hair and clothes away from moving parts. Loose clothes, accessories, or long hair may be involved in moving parts.
7. If devices connected with chip removal and dust collecting equipment are provided, ensure that they can be connected well and used properly. Dust collecting devices can reduce risks caused by dust.
8. Don't take it lightly because of the familiarity with tools used frequently, and ignore the safety guidelines of the tools. A careless action may cause serious injury in an instant.
9. Wear protective goggles for using electric tools to avoid eye injury. Goggles must comply with ANSI Z87.1, EN166 or AS/NZS 1336. It is necessary to wear a mask to protect the face as required by laws in Australia/New Zealand.

The employer is responsible for supervising tool operators and other personnel in the vicinity of the work area to wear appropriate safety protection equipment.

Use of electric tools and precautions

1. Don't use electric tools reluctantly, and use appropriate electric tools for different purposes. Appropriate electric tools designed according to rated values will help you work more efficiently and safely.

2. If the switch cannot be turned on or the power cannot be cut off, the electric tools cannot be used. Electric tools that cannot be controlled by a switch are dangerous and must be repaired.

3. Before adjusting, replacing accessories or storing electric tools, it is a must to unplug them from power supply and/or remove the battery pack (if removable). This protective safety measure reduces the risk of accidental startup of the electric tools.

4. Electric tools which are not used shall be stored in the place beyond the reach of children. Persons who are not familiar with electric tools and don’t understand instructions shall not operate electric tools.

Electric tools are dangerous when being operated by untrained users.

5. Maintain electric tools and their accessories. Check if the moving parts are adjusted in place or stuck, and check the damage of the parts and other conditions that may affect the operation of the electric tools. In case of any damage, the electric tools shall be repaired before use. Many accidents are caused by poorly maintained electric tools.

6. Keep cutters sharp and clean. Well-maintained cutters with sharp cutting edges are less likely to be stuck and are easy to be controlled.

7. Select electric tools, accessories, tool bits, etc. in accordance with the Operating Instructions, taking into account the operating conditions and the operations to be conducted. Using an electric tool for operations not suitable to its purpose may cause risks.

8. Keep the handle and gripping surface dry and clean, without grease. In the event of an

accident, a wet handle cannot guarantee the gripping safety or control of the tool.
9. Do not wear cloth work gloves that may become tangled during use of the tool. Cloth work gloves may cause personal injury if they are involved in moving parts.

Use and precautions of battery tools

1. Use the charger specified by the manufacturer only. When apply the charger only suitable for a certain kind of battery pack to other battery packs, it may result in fire hazard.
2. Only use electric tools with battery packs that is exclusive use. Using other battery packs may result in damage and fire hazard.
3. When the battery pack is not in use, keep it away from other metal objects, such as paper clips, coins, keys, nails, screws, or other small metal objects, in case the battery pack's one end connecting to another end. The short circuit at the end of the battery pack may cause combustion or ignition.
4. Under the condition of misuse, liquid may spill out of the battery pack. It shall be avoided to contact the liquid. In case of accidental contact to the liquid, rinse with water. If the liquid is in your eyes, seek medical treatment immediately. The liquid spilled out of the battery may result in corrosion or combustion.
5. Do not use damaged or refitted battery packs or tools. Damaged or refitted battery packs may present unpredictable results, leading to fire, explosion, or injury.
6. Do not expose the battery pack to fire or high temperature. Exposure of the battery pack to fire or high temperature above 130℃ may cause explosion.
7. Follow charging instructions. Do not charge the battery pack or electric tools beyond the temperature range specified in the instruction. Incorrect charging or charging beyond the specified temperature range may damage the battery and increase the risk of ignition.

Repair

1. The professional maintenance personnel shall use the same spare parts to repair the electric tools. This will ensure the safety of the electric tool to be maintained.
2. Do not repair a damaged battery pack. The battery pack can only be repaired by the manufacturer or the authorized repair service provider.
3. Apply lubricating oil and replace accessories according to this instructions.

Safety warning for use of rechargeable electric circular saw

Cutting steps

1. ⚠ Danger: Please keep your hands away from the cutting area and saw blade. Please place the other hand on the auxiliary handle or the click shell. If the electric circular saw is held with two hands, you will not be cut by the blade.
2. Do not extend your hand below the work-piece. The protective cover cannot protect you from touching the saw blade below the work-piece.
3. Adjust the cutting depth according to the thickness of the work-piece. The depth should not exceed the position of one serration below the work-piece.
4. Do not hold the work-piece in your hands or on your legs during cutting. Fix the work-piece on a stable platform. It is very important to support the work-piece correctly, as it can minimize the exposure of the body to the cutting area and saw blade getting stuck or tool out of control.
5. Please grip the insulated gripping surface of the power tool as the cutting tool may come into contact with hidden wires during cutting. The operator may get an electric shock when coming into contact with "live" wires as the exposed metal parts on the tool are "live".
6. Cut with the saw guide or straight blade guide. It can improve cutting accuracy and reduce the possibility of saw blade to get stuck.
7. Please always use a saw blade with the correct shaft hole size and shape (diamond and circular). Saw blades that do not match the installation hardware of the electric circular saw will run off center, leading to loss of control.
8. Do not use damaged or incorrect saw blade washers or bolts. Design the saw blade washers and bolts specifically for electric circular saws for optimal tool performance and operational safety.

Rebound reasons and related warnings

- Rebound is the sudden reaction force when the saw blade contracts, gets stuck, or deviates from the direction, which can lead to loss of control;
- The saw blade will stop moving when it is compressed or stuck on the saw mark, and the reaction force of motor will drive the tool to rebound towards the operator quickly;
- The tooth edge on the back of the saw blade may enter the wood surface if the saw blade is twisted or deviates from the direction during cutting, the saw blade will detach from the saw mark or bounce towards the operator.

1. Please firmly hold the grip with both hands and adjust the arm position to prevent rebound when using an electric circular saw. Keep the body on either side of the saw blade rather than be in line with the saw blade. Rebound will cause the electric circular saw to bounce back, but the operator can control the rebound force according to the correct precautions.

2. Release the trigger and keep the electric circular saw in the cutting material until the saw blade completely stops when the saw blade is stuck or the cutting is interrupted for any reason. Do not attempt to remove the electric circular saw from the work-piece or pull the tool back when the saw blade is still in motion; otherwise, it may rebound. Study and take correct measures to prevent saw blade from being stuck.
3. Place the saw blade in the center of the saw mark to keep the serrations together with the cutting material before re-starting the electric circular saw in the work-piece. The saw blade that is stuck may move along the stuck area or rebound from the work-piece when the electric circular saw re-starts.
4. Please minimize the possibility of shrinkage and rebound of saw blade with a large support panel. The large panel will sag due to its own weight. Place support on both sides below the panel near the edge of the cutting line.
5. Do not use dull or damaged saw blades. Saw blades that are unpolished or improperly placed can narrow the saw marks, resulting in excessive friction, sticking or rebounding of the saw blades.
6. Tighten the locking rod for adjusting the depth and angle of the saw blade before cutting. The saw blade adjustment rod may cause sticking or rebounding of the saw blade if it moves during cutting.
7. Please be particularly careful when cutting in corners or other blind spots. A protruding saw blade may cut into objects that are prone to rebound.
8. Please hold the tool with both hands. Do not place your hands, legs, or other parts of your body under the tool base or behind the electric circular saw, especially during cross cutting. In case of rebound, the electric circular saw can easily jump backward to your hand, resulting in serious personal injury.
9. Do not apply excessive force to the electric circular saw. Push the electric circular saw forward at a certain speed for cutting. Applying excessive force to the electric circular saw can lead to uneven cutting, reduce cutting accuracy, and cause rebound.

Protective cover function

1. Please check whether the lower protective cover is properly closed before use. Do not use a circular saw if the lower protective cover cannot move freely and quickly close. Do not place the lower protective cover in the open position. The lower protective cover may bend if the circular saw accidentally falls. Raise the lower protective cover with the retractable handle and ensure that it can move freely during cutting at various angles and depths without touching the saw blade or any other components.
2. Check the operation of the spring of the lower protective cover. Repair the protective

cover and spring before use if they cannot function properly. The lower protective cover may operate slowly if there are damaged components, stuck objects, or accumulated debris.

3. Manually retract the lower protective cover only during special cutting operations such as "cutting in" and "composite cutting". Raise the lower protective cover with the retractable handle and release the lower protective cover once the saw blade enters the cutting material. The lower protective cover should operate automatically during other sawing operations.

4. Always check whether the lower protective cover covers the saw blade before placing the circular saw on the workbench or floor. An unprotected sliding saw blade can cause the electric circular saw to move backwards to cut into objects on the path. Please pay attention to the time required from the release of the switch trigger to the stop of the saw blade.

5. Open the lower protective cover by hand, release and check it. Check the retractable handle to ensure it does not touch the tool casing. It is very dangerous to keep the saw blade exposed as it can cause serious personal injury.

Function description

⚠ **Caution: Please turn off the power supply of the tool and remove the battery pack before adjusting or checking the functions of the tool.**

Installation or removal of the battery pack

⚠ **Caution: Please turn off the power supply of the tool before installing or removing the battery pack.**

⚠ **Caution: Please hold the tool and the battery pack tightly when installing or removing the battery pack.** Otherwise they may slip out of your hands, causing damage to tools and battery packs and even personal injury.

When removing the battery pack, press the button on the front of the battery pack and pull the battery pack out of the tool.

When installing the battery pack, align the armature spring on the battery pack with the groove on the cover and push it in place. Insert it fully into position until the battery pack is locked and clicks. If the red indicator lamp on the top of the button is still visible after insertion, the battery pack is not fully locked.

⚠ **Caution: Please install the battery pack completely until the clip is out of sight.** Otherwise it may accidentally fall out of the tool, resulting in injury to the operator and others.

⚠ **Caution: Do not install the battery pack by force.** If it is difficult to insert the battery pack, it may be improperly inserted.

Tool/battery protection system

This tool is equipped with the tool/battery protection system. The system can automatically cut off the power supply to extend the service life of tools and batteries. The tool will automatically stop running if the tool or battery is in the following conditions.

Overload protection

The protection function will be activated when the tool is operated in a way that causes abnormally high current. In this case, please close the tool and stop the application that causes the tool to overload. And then, restart the tool.

Overheating protection

The tool will automatically stop running when it overheats and the indicator light will flash. In this case, please re-start the tool after the tool and battery cool down.

Over-discharge protection

This protection function will be activated when the remaining battery level decreases. In this case, remove the battery from the tool for charging.

Switch operation

⚠ **Caution:** Before inserting the battery pack into the tool, be sure of the switch trigger can be pressed freely and return to the OFF position after being released.

⚠ **Caution:** Do not discard the anti-misoperation button by sealing it or other methods. Unexpected operation may occur and cause serious personal injury when using tools without the anti-misoperation button.

⚠ **Caution:** When you just pull the switch trigger without pressing the locking lever, the tool will operate. Do not use this tool in this condition. Unexpected operation may occur and cause serious personal injury when using tools when the the switch needed to be maintained. Before using the tool further, return it to the DWT repair center for proper repair.

The tool adopts an anti- misoperation button to prevent users from accidentally pulling the switch trigger and you can press the anti -misoperation button and then pull the switch trigger to start the tool. Release the switch trigger to stop the tool.

Adjustment of the cutting depth

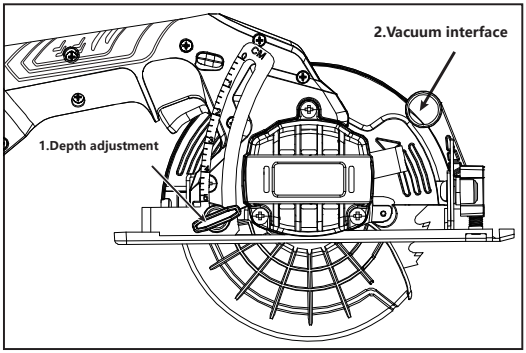

1. Cutting depth adjusting knob
2. Vacuum interface

⚠ **Caution: After adjusting the cutting depth, be sure to tighten the adjusting knob.**

Loosen the rod on the depth guide plate and move the base up or down. Tighten the lever to secure the base at the desired cutting depth. To make the cutting cleaner and safer, be careful not to exceed the position of one serration below the work-piece when setting the cutting depth. Dangerous rebound can lead to injury. Correct cutting depth can reduce the possibility of rebound.

⚠ Caution: The reason why the base does not slide smoothly up and down may be that the depth guide plate has tilted. Please adjust the depth guide plate.

Please connect the dust collector to the tool for cleaning and cutting. Use matching short ends.

Cut at oblique angle

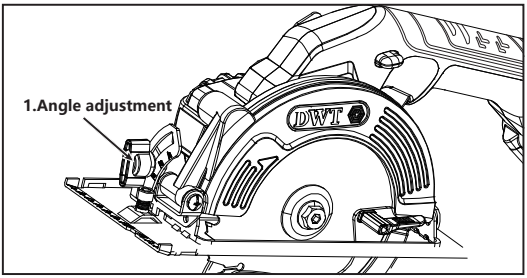

➢ 1.Angle adjustment button

⚠ **Caution: Be sure to lock the knob tightly after adjusting the oblique angle.**

Loosen the clamping screws. Set the desired angle with corresponding shear tool, and then tighten the clamping screws.

Maintenance

⚠ **Caution:** Please make sure to turn off the power supply of the tool and remove the battery pack before checking or maintaining the tool.

⚠ **Caution:** When cleaning the upper and lower protective covers, make sure to clean accumulated sawdust which may obstruct the operation of the lower protective cover system. A dirty protective cover system may limit its operation, resulting in serious personal injury. The most effective way to clean is to use compressed air. When blow sawdust out of the protective cover, make sure to wear proper safety glasses and respiratory protection equipment.

⚠ **Caution:** Please remove the sawdust from the tool after use. Small sawdust may enter the interior of the tool, causing poor performance or fire.

In order to guarantee the safety and reliability of the products, the repair, any other maintenance or adjustment shall be completed by the authorized repair service center of DWT. Be sure that components must be replaced by components of DWT.

Battery pack charging

- Storage battery charging

1. The charging shall be conducted indoor.
2. Use the storage batteries and chargers that come with the electric tool.
3. The storage battery is only partially charged upon delivery. Fully charge the battery before using electric tools for the first time, ensure the power of the battery.
4. The lithium battery can be charged at any time without shortening its service life. If the charging process is interrupted suddenly, the battery will not be damaged.
5. It takes 120 minutes for a fully depleted battery to be fully recharged at 2A charging stand at the temperature of 10°C-40°C (50°F-104°F). It takes about 60 minutes to be fully charged by 4A charger.
6. A NTC temperature control device is installed on the storage battery. The battery can be charged when the temperature is 5℃-40℃. Therefore, it can extend the service life of the

storage battery significantly.

7. Please pay attention to the provisions on waste treatment of lithium battery.

- **Meaning of charger indicator light**

Indicator light	Status
Green light is always on.	Standby/charging completed
Green light blinks	Being charging
Red light on/flashing	Battery pack abnormality

Характеристика			
Тип:	AHKP-20-140 DN	AHKP-20-140 DN-4C2	AHKP-20-140 DN-4
Диаметр нож-пилы	140mm		
Макс. глубина срезания:	50mm		
Скорость при холостом ходу	6000ARPM		
Угол срезания:	45 градусов		

•Производитель сохраняет право не по-иному уведомить при изменении характеристик.

•Существует разница в характеристиках от продажи в разные страны.

Применимый компонент батареи и зарядник

Компонент батареи	BSP204026XS
Зарядник	CSP202008XS/CSP204009XS

• Существует разница в применении вышеизложенных компонентов батареи и зарядников в местонахождения потребителей.

⚠ Предупреждение: Использовать только вышеперечисленные компонент батареи и зарядник, использование компонентов батареи и зарядников иного типа возможно приведет к поражению личности/или пожару.

Ni-MH
Li-ion

Нельзя забросить электрооборудование или компонент батареи вместе с семейным обычным отходом!

Необходимо соблюдать приказ об отходном электрическом и электронном обору довании, батареи и аккумуляторе, отходной батареи и аккумуляторе, исполнить согласно законам и законодательствам. Необходимо классифицировать и регенерировать электрооборудование и компонент батареи с достижением срока службы в соответствующем охране окружающей среды установленной организации для рециркуляции.

Прочитать инструкцию по использованию

Назначение

Настоящий инструмент применяется для древесины, меттала и пластики.

Предупреждение о безопасности

Универсальное предупреждение о безопасности электрических инструментов

⚠ Предупреждение!

Прочитать предоставленные вместе с электрическим инструментом всякие предупреждения о безопасности, описания, графические изображения и регламенты. Не соблюдение ниже перечисленных описаний приведет к удару электрическим током, пожару и/или серьезному поражению.

Сохранить всякие предупреждения и пояснительную записку в пользу просмотра. Термн в предупреждении Электрический инструмент означает электрический инструмент с электрическим приводом (проводной) или с приводом батареи (беспроводной).

Безопасность для площадки работы

1. **Сохранить чистоту и яркость площадки работы.** Площадка с грязью и темнотой приведет к аварии.

2. **Нельзя управить электрическим инструментом в взрывоопасной обстановке, как при обстановке с горючей жидкостью, газом или пылью.** Искра от электрического инструмента может зажечь пыль или газ.

3. **При управлении электрическим инструментом следует далеко отойти от детей и сторонних наблюдателей.** Несосредоточенное внимание заставляет вас потерять управление электрическим инструментом.

Электрическая безопасность

1. Штепсель для электрического инструмент должен соответствовать розетке. Ни в какой мере нельзя реконструировать штепсель. Для электрического инструмента с необходимым заземлением нельзя применить любой переключенный штепсель. Штепсель с не реконструкцией, и соответственная розетка снижают риск от удара электрическим током.

2. Избежать контакт тела человека с поверхностью заземления, как трубопровод, радиатор и холодильник. Контакт вашего тела с поверхностью заземления увеличивает риск от удара электрическим током.

3. Нельзя обнаружить электрический инструмент в дожди или во влажной обстановке. Впадение воды в электрический инструмент увеличивает риск от удара электрическим током.

4. Нельзя злоупотребить электрошнур. Ни в коей мере использовать электрошнур в качестве перевозки и выталкивания электрического инструмента, или вынуть его

штепсель. Заставить электрошнур далеко отойти от теплового источника, масла, острого края или подвижных деталей. Электрошнур с нарушением или обмоткой увеличивает риск от удара электрическим током.

5.При использовании электрического инструмента вне помещения использовать применимый вне помещения удлиненный провод. Соответственный вне помещения электропровод снижает риск от удара электрическим током.

6. При невозможном избежании управления электрическим инструментом во влажной обстановке, следует использовать питание, защитное установкой с остаточным электротоком (RCD). Использование RCD снижает риск от удара электрическим током.

7.Электрический инструмент производит невредное для потребителей электромагнитное поле (EMF). Однако для потребителей с использованием электростимулятора и подобного лечебного аппарата, перед использованием настоящего электрического инструмента следует консультировать изготовителя и/или получить совет у доктора.

Безопасность личности

1. Сохранить бдительность, при управлении электрическим инструментом обратить внимание на занятое управление и сохранить трезвость. Когда чувствуете усталость, или существуют реакции от лекарства, алкоголя или лечения, вы должны не управить электрическим инструментом. Мгновенное игнорирование при управлении электрическим инструментом приведет к серьезному поражению личности.

2. Использовать индивидуальную защитную установку. Все время надевать очки для защиты глаз.

Защитная установка, как использование защитной от пыли маски, противоскользящих безопасных обувей, безопасного шлема, установка с защитой слуха и прочих установок уменьшает поражения личности.

3.Предотвратить внезапный запуск. Перед соединением с питанием и/или компонентом батареи, поднятием или перевозкой инструментов следует обеспечить нахождение выключателя в позицию отключения. Заложение пальцы на выключатель, подключение при удачном соединении инструментов перевозки или выключателей приведут к опасности.

4.Перед удачным подключением электрического инструмента снять всякие ключи настройки или гаечные ключи. Оставленные на вращающие детали электрического инструмента гаечный ключ или ключ приведет к поражению личности.

5. Нельзя чрезмерно растянуть руки. Все время обратить внимание на точку зрения и равенство тела. Таким образом при наличии внезапной обстановки можно лучше

управить электрическим инструментом.

6. Надлежащим образом одеваться. Нельзя надеть более распущенную одежду или украшение. Заставить ваши волосы и одежду далеко отойти от подвижных деталей. Распущенная одежда, надевание украшения или длинные волосы возможно закатывают в подвижные детали.

7.Если предоставить соединенные с аппаратом отвода стружки установки и пылеуловителем, следует обеспечить их совершенное соединение и использование подлежащим образом. Использование пылеуловителя может снизить риск от пыли и стружки.

8.Нельзя игнорировать от знакомого чувства при многократном использовании инструментов, игнорировать безопасные правила для инструментов. Одно небрежное действие возможно мгновенно приведет к серьезному поражению.

9. При использовании электрического инструмента следует все время надевать очки для защиты глаз во избежание повреждения глаз. Очки для защиты глаз должны соответствовать регламенты ANSI Z87.1 Америки, EN166 EC или AS/NZS 1336 Австралии/Новой Зеландии. В Австралии/Новой Зеландии следует надеть маску для лицевой защиты согласно законам.

Наниматель должен брать на себя ответственность за наблюдение над надеванием соответственного безопасного и защитного аппарата для операторов и прочих работников, приближающихся к зоне работы.

Использование и замечание для электрического инструмента

1.Нельзя неохотно использовать электрический инструмент. Использовать соответственный электрический инструмент согласно назначению. Отобрать электрический инструмент, соответствующий проектированию по номинальной величине, таким образом ваша работа может быть более эффективной и безопасной.

2. При не подключении выключателя или не отключении питания, нельзя использовать

настоящий электрический инструмент. Электрический инструмент с невозможным управлением выключателей является опасным, необходимо его ремонтировать.

3. Перед любой настройкой, заменой принадлежностей или хранением электрического инструмента, следует вынуть штепсель и/или разобрать компонент батареи (при возможной разборке). Настоящие защитные безопасные меры могут снизить риск от внезапного запуска электрического инструмента.

4. Хранить прикольные электрические инструменты вне сферы, прикасающейся для детей, притом не допустить человек с не ознакомлением электрического инструмента и соответственного описания управить электрическим инструментом.

Электрический инструмент в руке потребителя с не получением обучения является опасным.

5.Техническое обслуживание электрического инструмента и его принадлежностей. Проверить настройку на месте или наличие заедания подвижной детали, проверить положение износа деталей, прочее влияющее на эксплуатацию электрического инструмента положение. При наличии нарушения, следует выполнить ремонт электрического инструмента перед его использованием. Многие аварии вызывают от нехорошего технического обслуживания самого электрического инструмента.

6.Сохранить острие и чистоту режущего инструмента. Для режущего инструмента с острым режущим лезвием при хорошем техническом обслуживании не так легко повреждает заеданию, притом им легко управить.

7.В соответствии с требованиями пояснительной записки об использовании, учесть условия работы и проведенную работу для выбора электрического инструмента, принадлежности и головку лезвия самого инструмента. Использование электрического инструмента в управлении с не соответствием работе возможно приведет к опасному положению.

8.Сохранить сушку и чистоту рукоятки и поверхности схватывания, нельзя намочить насалку. При аварийном положении влажная и скользящая рукоятка не обеспечивает безопасность схватывания и управление электрическим инструментом.

9. При использовании настоящего электрического инструмента нельзя надеть тканевые рабочие перчатки с возможным вплетанием. Закатывание тканевых рабочих перчаток в подвижную деталь возможно приведет к поражению личности.

Использование и замечание для батарейного инструмента

1. Использовать только установленный производителем зарядник для заряжения. Использование соответственного одного компонента батареи зарядника на иной компонент батареи возможно приведет к опасности пожара.

2. Использовать только электрический инструмент с расположением специального компонента батареи. Использование прочего компонента батареи возможно приведет к поражению и опасности пожара.
3. При не использовании компонент батареи заставить его далеко отойти от прочего металлического вещества, как скрепка, монета, ключ, гвоздь, винт или прочие малые металлические вещества в предупреждение соединения одного конца компонента батареи с иным концом. Короткое замыкание на конце компонента батареи возможно вызывает сгорание или воспламенение.
4. При условии злоупотребления жидкость возможно брызгивает от компонента батареи; Следует избегать контакт. Если внезапно контактировать с жидкостью, следует промыть водой. Если контактировать жидкость с глазом, следует разыскивать медицинскую помощь. Взбрызгивание жидкости с батареи возможно производит коррозию или сгорание.
5. Нельзя использовать компонент батареи или инструмент с нарушением или реконструкцией. Компонент батареи с нарушением или реконструкцией возможно проявляет результаты невозможного предположения, притом приведет к сгоранию, взрыву или поражению.
6. Нельзя обнаружить батарею в огне или высокой температуре. Обнаруживание батареи или нахождение батареи в высокой температуре выше 130 ℃ возможно приведут к взрыву.
7. Соблюдать все описания заряжения. Нельзя зарядить компонент батареи или электрический инструмент вне указанной в пояснительной записке сферы назначенной температуры. Не правильное заряжение и заряжение вне сферы назначенной температуры возможно нарушают батарею и увеличивают риск от сгорания.

Техническое обслуживание

1. Позволить специальному персоналу по техническому обслуживанию использовать аналогичные запчасти для технического обслуживания электрического инструмента. Это обеспечивает безопасность технического обслуживания электрического инструмента.
2. Нельзя провести текущий ремонт компонента батареи с нарушением. Для компонента батареи только производитель или его уполномоченный агент по техническому обслуживанию провести текущий ремонт.
3. При смазке смазочного материала и замене принадлежностей следует соблюдать указания в настоящей пояснительной записке.

Безопасное предупреждение об использовании заряженной электрической дисковой пилы

Шаги срезания

1. ⚠ Опасность: Заставить руки далеко отойти от зоны срезания и нож-пилы. Заложить иную руку на подсобную рукоятку или кликнуть внешний колпак. Если держать электрическую дисковую пилу двумя руками, они не могут резаться нож-пилой.

2.Нельзя вытянуть руки под деталью работы, под деталью работы защитный колпак неможет защитить вас не наталкиваться на нож-пилу.

3.Настроить глубину срезания согласно толщине детали работы. Глубина должна не превысить одну позицию зубей пилы под деталью работы.

4.При срезании нельзя держать деталь работы в руку или заложить на ногу. Закрепить деталь работы на стабильную платформу. Правильная поддержка детали работы очень важная, следует по мере возможности уменьшить теловое обнаруживание в зоне срезания, или максмально уменьшить явления заедания нож-пилы или отказа от управления инструментом.

5.При проведении работы режущий инструмент возможно контактирует со скрытым электропроводом, следует крепко держать поверхность изоляционного схватывания лоя электрического инструмента. При контакте с Наэлектризованным электропроводом, металлическая часть внешнего обнаруживания на инструменте тоже наэлектризованная и заставляет оператора попадать под ток.

6.При провоедении срезания и опиливания все время использовать направляющий для срезания и опиливания, или направляющий прямого лезвия. Таким образом можно повысить точность срезания и снизить возможность заедания нож-пилы.

7.Все время использовать нож-пилу с правильными размером отверстия вала и форму (алмазная и круглая форма). Не соответствующая установочному аппаратному обеспечению электрической дисковой пилы нож-пила может отклониться от центра в эксплуатации, в результате которого приведет к отказу от управления.

8.Нельзя использовать нарушенные и неправильные шайбу или болт для нож-пилы. Для шайбы и болта нож-пилы необходимо специально использовать для электрической дисковой пилы в пользу обеспечения наилучших свойств инструмента и безопасности управления.

Причина отпруживания и соответственное предупреждение

— Отпруживание является силой реакции, внезапно производящей от отклонения

направления, сокращения и заедания, оно может привести к отказу от управления;

— При сокращении или заедании нож-пилы на пропиле, нож-пила останавливает действие, сила реакции электродвигателя приводит инструмент быстро провести отпруживание к оператору;

—Если нож-пила скрючивается или при срезании отклоняется от направления, кромка зубьев на задней стороне нож-пилы возможно поступает в поверхность древесины, приведет к отпадению от пропила или выбрасыванию на оператора.

1.При использовании электрической дисковой пилы необходимо крепко держать руками, настроить позицию руки в предупреждение силы реакции. Тело может расположить в любой стороне нож-пилы, однако нельзя составить прямую линию с нож-пилой. Отпруживание заставляет электрическую дисковую пилу назад выскочить, но если соблюдать правильное замечание, оператор может управить силой реакции.

2.Когда прекращается работу срезания от заедания нож-пилы или прочей причины, следует отпустить гашетку и сохранить электрическую дисковую пилу на режущий материал вплоть до полной остановки нож-пилы. Когда нож-пила двигается, нельзя вынуть электрическую дисковую пилус детали работы, или назад вытянуть инструмент, иначе возможно производится отпруживание. Изучить и принять правильные меры в избежание заедания нож-пилы.

3.Когда вновь запустить электрическую дисковую пилу в детали работы, заложить нож-пилу в центр пропила, выполнить фальцевание зубьев пилы с режущим материалом. Если производится заедание нож-пилы, то когда вновь запустить электрическую дисковую пилу, нож-пила возможно двигаться вдоль заедания или производит отпруживание на детали работы.

4.Использовать более большую поддерживающую панель с целью маскимального снижения возможности сокращения и отпруживания нож-пилы. Большая панель опускается от собственной массы. Необходимо заложить поддерживающие детали в позиции кромки приближающейся к линии срезания под две стороны самой панели.

5.Нельзя использовать тупой или нарушенный нож-пилу. Нож-пила с не шлифованием или неправильное заложение заставляют пропил стать узким, в результате которого приведет к чрезвычайному большоу трению, заеданию или отпруживанию нож-пилы.

6.Перед управлением срезанием необходимо крепко закрепить захватывающий рычаг для настройки глубины и угла наклона нож-пилы. Если захватывающий рычаг двигается для настройки нож-пилы при срезании, тогда возможно приведет к заеданию и отпруживанию нож-пилы.

7.Следует особенно осторожно работать при срезании в угле или зоне молчания. Выпуклая нож-пила возможно режит вещество с легко производством отпруживания.
8.Необходимо крепко держать инструмент руками. Нельзя заложить руки, ноги или прочую часть своего тела под низкую часть фундамента самого инструмента, или заднюю часть электрической дисковой пилы, особенно при проведении поперечного срезания. Если производтся отпруживание, электрическая дисковая пила легко назад выскакивает на ваши руки, и тем самым приведет к серьезному поражению личности.
9.Нельзя чрезвычайно добавить большую силу на электрическую дисковую пилу. Вперед продвинуть электрическую дисковую пилу определенной скоростью в пользу сохранения срезания постоянной скоростью для нож-пилы. Добавка большой силы на электрическую дисковую пилу приведет к неравномерному срезанию, снижению точности срезания и возможно приведет к отпруживанию.

Функция защитного колпака

1.Перед каждым использованием следует проверять наличие правильного закрытия защитного колпака. Если нижняя часть защитного колпака не может свободно передвинуть и быстро закрыть, тогда нельзя использовать дисковую пилу. Нельзя распольжить нижнюю часть защитного колпака в положении открытия. Если дисковая пила внезапно падает, нижняя часть защитного колпака возможно изгибается. Использовать рукоятку сокращения и возврата и поднять ниюнюю часть защитного колпака, притом обеспечить свободное передвижение при управлении срезанием по разным углам и глубинам, не контактировать с нож-пилой или прочими любыми деталями.
2.Проверить положение управления пружиной в нижней части защитного колпака. Если защитный колпак и пружина не могут нормально работать, тогда перед использованием их необходимо ремонтировать. Если нарушают детали и узлы, существуют вещество заедания и накопленный осколок, то может быть медленно управить нижней частью защитного колпака.
3.Когда провести только срезание по врезыванию, сложное срезание и особое срезание в управлении, можно вручную возвратить защитный колпак в нижней части. Поднять защитный колпак в нижней части рукояткой сокращения и возврата, в случае поступления нож-пилы в режущий материал, необходимо опусть защитный колпак в нижней части. При проведении прочего управлении срезанием следует автоматически управить защитным колпаком в нижней части.
4.Перед заложением дисковой пилы на стенд работы или полу, все время просмотреть покрытие защитного колпака на нож-пилу. Скользящая нож-пила с не получением

защиты приведет к заднему передвижению электрической дисковой пилы, срезанию на вещество на пути ее передвижения. Обратить внимание на необходимое для остановки нож-пилы после опускания гашетки выключателя.

5.Когда следует проверить защитный колпак в нижней части, открыть защитный колпак в нижней части рукой, затем ослабить и просмотреть защитный колпак. Просмотреть рукоятку сокращения и возврата одинаковым методом в пользу обеспечения не контакта с внешним корпусом инструмента. Внешнее обнаруживание нож-пилы является очень опасным, это приведет к серьезному поражению личности.

Описание

⚠ **Осторожность: Перед настройкой и проверкой функции инструмента необходимо выключить питание инструмента и вынуть компонент батареи.**

Установка и разборка компонента батареи

⚠ **Осторожность: Перед установкой или разборкой компонента батареи, необходимо выключить питание инструмента.**

⚠ **Осторожность: При установке и разборке компонента батареи крепко держать инструмент и компонент батареи.** Иначе они возможно падают с вашей руки, в результате которого приведет к нарушению инструмента и компонента батареи, даже приведет к поражению личности.

При разборке компонента батареи нажать кнопку компонента батареи в передней стороне, одновременно вынуть компонент батареи с инструмента.

При установке компонента батареи следует выровнять язычок на компоненте батареи с желобом на внешнем колпаке, затем толкнуть на месте. Полностью вставить его на месте вплоть до застопоривания и появления стрекотания у компонента батареи. Если можно смотреть красный индикатор на верхней стороне кнопки, это означает не полное застопоривание компонента батареи.

⚠ **Осторожность: Необходимо полностью установить компонент батареи вплодь и не появления затяжной пряжки.** Иначе он возможно проводит неожиданное выпадение с инструмента, и тем самым приведет к собственному поражению или поражению прочего человека.

⚠ **Осторожность: Нельзя принудительно установить компонент батареи.** Если

очень трудно вставить компонент батареи, возможно метод вставки не подлежащий.

Система защиты инструмента/батареи

Для настоящего инструмента расположить систему защиты инструмента/батареи. Настоящая система может автоматически отключить питание с целью продления срока службы инструмента и батареи. При работе и если инструмент или батарея расположены в следующем положении, инструмент автоматически останавливает эксплуатацию.

Защита от перегрузки

При управлении инструментом с приведением к аномальному высокому электротоку, запускается настоящая защитная функция. При настоящем положении следует выключить инструмент и остановить прикладную программу с приведением к перегрузке. Затем включить инструмент для повторного запуска.

Защита от перегрева

При перегреве инструмента, инструмент автоматически останавливает эксплуатацию и индикатор мигает. При настоящем положении вновь включить инструмент только после охлаждения инструмента и батареи.

Защита от переразрядки

Когда остаточное количество электричества батареи становится низким, запускается настоящая защитная функция. Тогда следует вынуть батарею с инструмента и его зарядить.

Управление выключателем

⚠ Осторожность:Перед вставкой компонента батареи в инструмент, необходимо проверить свободное нажимание гашетки выключателя, возврат в положение выключения при ослаблении.

⚠ Осторожность: Нельзя отказаться от использования кнопки предупреждения ошибочного включения при помощи затвора кнопки предупреждения ошибочного включения или прочего метода, использование инструмента при условии отказа от использования кнопки предупреждения ошибочного включения возможно производит положение внезапной эксплуатации и приведет к серьезному поражению личности.

⚠ Осторожность: Если вы только переворачиваете гашетку выключателя и не нажимает кнопку блокировки, инструмент начинает эксплуатацию, тогда нельзя использовать настоящий инструмент. При условии необходимого ремона выключателя, использование инструмента возможно производит положение внезапной эксплуатации и приведет к серьезному поражению личности. Перед последующим использованием настоящего инструмента следует принести его в центр технического обслуживания Компании Дивэйт для правильного ремона.

Для настоящего инструмента принять кнопку предупреждения ошибочного включения в избежание неосторожного нажимания гашетки выключател для потребителя, при запуске инструмента нажать кнопку предупреждение ошибочного включения, затем переворачивать гашетку выключателя. При ослаблении гашетки выключателя инструмент останавливается.

Настройка глубины срезания

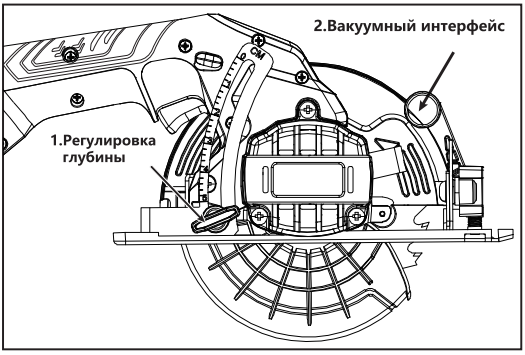

1.Вращающая кнопка настройки глубины срезания

2.Стык засасывания пыли

⚠ **Осторожность: После выполнения настройки глубины срезания, необходимо блокировать вращающую кнопку.**

Вывинтить рычаг на направляющей глубины, вверх или вниз передвинуть фундамент. В месте глубины необходимого срезания ввинтить рычаг в пользу закрепления фундамента. Для чистого и безопасного срезания и при установке глубины срезания следует не превысить положение одного зубья пилы под нижнюю часть детали работы. Опасное отпруживание приведет к поражению личности, а использование глубины правильного срезания помогает вам снизить возможность отпруживания.

⚠ Внимание: Если несвобоно вверх и вниз передвинуть фундамент, то принципиально направляющая глубины возможно наклоняется. Тогда следует настроить направляющую глубины.

Когда вы проводите чистое срезание, вы должны соединиться ваш инструмент с пылеуловителем, использовать соответствующий короткий порт.

Срезание с наклонным углом

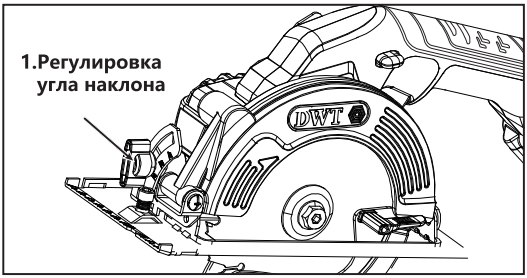

➢ 1.Кнопка настройки угла

⚠ **Осторожность: После выполнения настройки угла наклонения необходимо блокировать кнопку.**

Вывинтить зажимный винт. Установить необходимый угол соответственным наклонным инструментом, затем ввинтить зажимный винт

Уход

⚠ Осторожность: Перед проверкой и уходом за инструментом, необходимо выключить питание инструмента и вынуть компонент батареи.

⚠ Осторожность: Очистить верхнюю и нижнюю часть защитного колпака, обеспечить устранение накопленных стружек с возможным затиранием управления системой защитного колпака в нижней части. Грязная система защитного колпака возможно ограничивает ее управление и приведет к серьезному поражению личности. Для выполнения очистки самый эффективный метод составляет использование сжатого воздуха. Если выдувать стружки с защитного колпака, тогда следует обеспечить надевание подлежащих безопасных очков и защитной установки для дыхания.

⚠ Осторожность: Поле каждого использования следует устранить стружки на инструменте. Малые стружки возможно поступают во внутреннюю часть инструмента и приведет к нехорошей функции или пожару.

Для обеспечения безопасности и надежности продукции, следует назначить уполномоченный Компанией Дивэйт завод или центр по техническому обслуживанию выполнить техническое обслуживание, любые прочие проверки и ремонты, уход или настройку. Необходимо использовать замененные детали Компании Дивэйт.

Заряжение компонента сбатареи

- Заряжение аккумулятора

1.Зарядить в помещении.

2.Использовать только комплектующие с настоящим электрическим инструментом аккумулятор и зарядник.

3.При поставке и для аккумулятора выполнить только частичное заряжение. Перед первым использованием электрического инструмента необходимо полностью зарядить в пользу обеспечения мощности самой батареи.

4.Можно зарядить ионно-литиевую батарею в любое время, и так не может сократить срок службы батареи. При внезапном прекращении в процессе заряжения, это тоже не нарушает батарею.

5.Для полного израсходования аккумулятора вновь полностью зарядить 2A при температуре обстановки 10℃-40℃ (50 °F-104°F) потребуется 120 минут. А выполнить полное заряжение 4A зарядником потребуется около 60 минут.

6.На аккумуляторе устанавливается установка наблюдения над температурой NTC, провести заряжение только при расположении температуры в 5-40℃.

Поэтому это значительно продлить срок службы аккумулятора.

7.Обратить внимание на правила упорядочения отходной ионно-литиевой батареи.

- **Содержание индикаторов для зарядника**

Индикатор	Состояние
Постоянное мигание зеленого индикатора	Ожидание/выполнение заряжения
Мигание зеленого индикатора	В процессе заряжения
Постоянное мигание/мигание красного индикатора	Аномалия компонента батареи

Especificación de parámetros			
Modelo:	AHKP-20-140 DN	AHKP-20-140 DN-4C2	AHKP-20-140 DN-4
Diámetro de la hoja:	140mm		
Profundidad máxima de corte:	50mm		
Velocidad en vacío:	6000RPM		
Ángulo de corte	45 grados		

- El fabricante se reserva el derecho de modificar las especificaciones sin previo aviso.
- Las especificaciones pueden variar de un país a otro.

Batería y cargador aplicados

Paquete de batería	BSP202025XS
Cargador	CSP202008XS

•La aplicabilidad de las baterías y cargadores mencionados depende de la región del usuario.

⚠ Advertencia: Utilice únicamente las baterías y cargadores indicados anteriormente. El uso de otros tipos de baterías o cargadores puede causar lesiones personales y/o incendios.

No deseche el aparatos eléctricos ni pilas junto con la basura doméstica ordinaria. Asegúrese de seguir las instrucciones sobre residuos de aparatos electrónicos y eléctricos, pilas, baterías y acumuladores. Clasifique y recicle los equipos eléctricos y los paquetes de baterías que hayan alcanzado su vida útil en instituciones de reciclaje que cumplan la normativa de protección del medio ambiente.

Lea el manual del operador.

Propósito

Esta herramienta se utiliza para madera, metal y plástico.

Advertencias de seguridad

Advertencias generales de seguridad para herramientas eléctricas

⚠ Advertencia!

Esta herramienta se utiliza para apretar tornillos o tuercas.

Por favor lea todas las advertencias de seguridad, instrucciones, diagramas y reglamentos proporcionados con las herramientas eléctricas. El incumplimiento de las siguientes instrucciones puede provocar descargas eléctricas, incendios y/o lesiones graves.

Conserve todas las advertencias y las Instrucciones para futuras consultas.

El término "herramientas eléctricas" utilizado en las Advertencias se refiere a herramientas eléctricas accionadas por la red eléctrica (con cable) o herramientas eléctricas accionadas por la batería (inalámbricas).

Seguridad en el lugar de trabajo

1. Mantenga el lugar de trabajo limpio y luminoso. Los lugares caóticos y oscuros pueden provocar accidentes.
2. No utilice las herramientas eléctricas en entornos explosivos, como entornos con líquidos inflamables, gases o polvo. Las chispas de las herramientas eléctricas pueden encender el polvo o el gas.
3. Cuando utilice herramientas eléctricas, manténgalas alejadas de los niños y de otras personas. La falta de atención puede causar la pérdida de control de la herramienta.

Seguridad eléctrica

1. El enchufe de la herramienta eléctrica debe coincidir con la toma de corriente. No reajuste el enchufe de ninguna manera. 2. Las herramientas eléctricas que deban conectarse a tierra no deberán utilizar ningún enchufe intercambiable. Los enchufes que no se vuelvan a colocar y que coincidan con las tomas reducirán el riesgo de descarga eléctrica.
2. Evite que el cuerpo humano entre en contacto con las superficies de puesta a tierra, como tuberías, aletas de refrigeración y frigoríficos. Si su cuerpo toca las superficies de puesta a tierra, aumentará el riesgo de descarga eléctrica.
3. No exponga las herramientas eléctricas a la lluvia ni a ambientes húmedos. La entrada de agua en las herramientas eléctricas aumentará el riesgo de descarga eléctrica.
4. No utilice incorrectamente los cables flexibles. Nunca utilice los cables flexibles para mover, tirar de las herramientas eléctricas o desenchufarlas. Mantenga los cables flexibles alejados de fuentes de calor, aceite, bordes afilados o piezas móviles. Los cables flexibles dañados o enrollados aumentarán el riesgo de descarga eléctrica.

5. Cuando utilice herramientas eléctricas al aire libre, deberá utilizar cables prolongados adecuados para su uso en exteriores. Los cables adecuados para uso en exteriores reducirán el riesgo de descarga eléctrica.
6. Si es inevitable utilizar herramientas eléctricas en un entorno húmedo, deberá utilizarse una fuente de alimentación protegida con un dispositivo de corriente residual (RCD). El RCD reducirá el riesgo de descarga eléctrica.
7. Las herramientas eléctricas pueden generar campos electromagnéticos (CEM) inofensivos para los usuarios. No obstante, los usuarios de marcapasos y otros dispositivos médicos similares deben consultar al fabricante del dispositivo y/o a su médico antes de utilizar la herramienta eléctrica.

Seguridad personal

1. Esté alerta, preste atención a la operación y manténgase despierto cuando maneje herramientas eléctricas. Cuando se sienta cansado o tenga reacciones a drogas, alcohol o terapéuticas, no opere herramientas eléctricas. La negligencia momentánea en el manejo de herramientas eléctricas puede provocar lesiones personales graves.
2. Utilice dispositivos de protección personal. Utilice siempre gafas de seguridad.
Los dispositivos de protección, como mascarillas antipolvo, calzado de seguridad antideslizante, cascos y dispositivos de protección auditiva en condiciones adecuadas, pueden reducir las lesiones personales.
3. Proteja contra la puesta en marcha accidental. Asegúrese de que el interruptor está en posición de apagado antes de conectar la fuente de alimentación y/o la batería, coger o manipular herramientas. Es peligroso poner los dedos en el interruptor al manipular herramientas o suministrar corriente cuando el interruptor está en posición de encendido.
4. Retire todas las llaves o llaves de ajuste antes de encender las herramientas eléctricas. La llave inglesa o de ajuste que quede en las piezas giratorias de las herramientas eléctricas puede causar lesiones personales.
5. No estire excesivamente las manos. Preste atención constante al punto de apoyo y al equilibrio del cuerpo. Esto le permitirá controlar mejor la herramienta eléctrica en caso de accidente.
6. Vístase adecuadamente. No lleve ropa ni accesorios sueltos. Mantenga el pelo y la ropa alejados de las piezas móviles. La ropa suelta, los accesorios o el pelo largo pueden verse implicados en las piezas móviles.
7. Si se suministran dispositivos relacionados con la extracción de virutas y equipos de recogida de polvo, asegúrese de que pueden conectarse bien y utilizarse correctamente. Los dispositivos de recogida de polvo pueden reducir los riesgos causados por el polvo.

8. No se tome a la ligera la familiaridad con las herramientas de uso frecuente e ignore las directrices de seguridad de las mismas. Una acción descuidada puede causar lesiones graves en un instante.
9. Utilice gafas protectoras para utilizar herramientas eléctricas y evitar lesiones oculares. Las gafas deben cumplir las normas ANSI Z87.1, EN166 o AS/NZS 1336. Es necesario llevar una mascarilla para proteger la cara, tal como exigen las leyes de Australia/Nueva Zelanda.

El empresario es responsable de supervisar que los operadores de herramientas y demás personal que se encuentre en las proximidades de la zona de trabajo lleven el equipo de protección de seguridad adecuado.

Uso de herramientas eléctricas y precauciones

1. No utilice las herramientas eléctricas a regañadientes, y utilice herramientas eléctricas apropiadas para diferentes propósitos. Las herramientas eléctricas apropiadas diseñadas de acuerdo con los valores nominales le ayudarán a trabajar de forma más eficiente y segura.
2. Si no se puede encender el interruptor o no se puede cortar la corriente, no se pueden utilizar las herramientas eléctricas. Las herramientas eléctricas que no pueden ser controladas por un interruptor son peligrosas y deben ser reparadas.
3. Antes de ajustar, sustituir accesorios o guardar las herramientas eléctricas, es obligatorio desenchufarlas de la corriente y/o extraer el paquete de baterías (si es extraíble). Esta medida de seguridad protectora reduce el riesgo de puesta en marcha accidental de las herramientas eléctricas.
4. Las herramientas eléctricas que no se utilicen deben guardarse en un lugar fuera del alcance de los niños. 5. Las personas que no estén familiarizadas con las herramientas eléctricas y no entiendan las instrucciones no deberán manejar herramientas eléctricas. Las herramientas eléctricas son peligrosas cuando las manejan usuarios no formados.
5. Realice el mantenimiento de las herramientas eléctricas y sus accesorios. Compruebe si

las piezas móviles están ajustadas en su sitio o atascadas, y compruebe los da os de las piezas y otras condiciones que puedan afectar al funcionamiento de las herramientas eléctricas. En caso de cualquier da?o, las herramientas eléctricas deberán ser reparadas antes de su uso. Muchos accidentes son causados por herramientas eléctricas mal mantenidas.

6. Mantenga las cuchillas afiladas y limpias. Los cortadores bien mantenidos con bordes de corte afilados tienen menos probabilidades de atascarse y son fáciles de controlar.

7. Seleccione las herramientas eléctricas, accesorios, brocas, etc. de acuerdo con las instrucciones de uso, teniendo en cuenta las condiciones de funcionamiento y las operaciones a realizar. La utilización de una herramienta eléctrica para operaciones no adecuadas a su finalidad puede ocasionar riesgos.

8. Mantenga la empuñadura y la superficie de agarre secas y limpias, sin grasa. En caso de accidente, una empuñadura mojada no puede garantizar la seguridad de agarre ni el control de la herramienta.

9. No utilice guantes de trabajo de tela que puedan enredarse durante el uso de la herramienta. Los guantes de trabajo de tela pueden causar lesiones personales si se ven implicados en piezas móviles.

Uso y precauciones de las herramientas de batería

1. Utilice únicamente el cargador especificado por el fabricante. Si aplica el cargador sólo adecuado para un determinado tipo de pack de baterías a otros packs de baterías, puede provocar riesgo de incendio.

2. Utilice únicamente herramientas eléctricas con baterías de uso exclusivo. El uso de otros packs de baterías puede provocar daños y peligro de incendio.

3. Cuando el paquete batería no esté en uso, manténgala alejada de otros objetos metálicos, como clips, monedas, llaves, clavos, tornillos u otros objetos metálicos pequeños, por si un extremo de la batería se conecta con otro extremo. El cortocircuito en el extremo del pack de baterías puede provocar combustión o ignición.

4. En caso de uso incorrecto, puede derramarse líquido de la batería. Evite el contacto con el líquido. En caso de contacto accidental con el líquido, enjuague con agua. Si el líquido entra en contacto con los ojos, acuda inmediatamente a un médico. El líquido derramado fuera de la batería puede provocar corrosión o combustión.

5. No utilice herramientas o baterías dañadas o reparadas. Los paquetes de baterías dañados o reacondicionados pueden presentar resultados impredecibles, provocando incendios, explosiones o lesiones.

6. No exponga la batería al fuego ni a altas temperaturas. La exposición del paquete de baterías al fuego o a altas temperaturas superiores a 130°C puede provocar una explosión.

7. Siga las instrucciones de carga. No cargue el paquete de baterías o las herramientas

eléctricas más allá del rango de temperatura especificado en las instrucciones. La carga incorrecta o la carga más allá del rango de temperatura especificado puede dañar la batería y aumentar el riesgo de ignición.

Reparación

1. El personal de mantenimiento profesional utilizará las mismas piezas de repuesto para reparar las herramientas eléctricas. Esto garantizará la seguridad de la herramienta eléctrica a mantener.
2. No repare un paquete de baterías dañado. El paquete de baterías sólo puede ser reparado por el fabricante o el proveedor de servicios de reparación autorizado.
3. Aplique aceite lubricante y sustituya los accesorios de acuerdo con estas instrucciones.

Advertencia de seguridad para el uso de la sierra circular eléctrica recargable

Pasos de corte

1. ⚠ Peligro: Mantenga las manos alejadas de la zona de corte y de la hoja de sierra. Por favor, coloque la otra mano en la empuñadura auxiliar o en la carcasa del clic. Si sujeta la sierra circular eléctrica con las dos manos, no se cortará con la hoja.
2. No extienda la mano por debajo de la pieza de trabajo. La cubierta protectora no puede protegerle de tocar la hoja de sierra por debajo de la pieza de trabajo.
3. Ajuste la profundidad de corte en función del grosor de la pieza. La profundidad no debe superar la posición de un dentado por debajo de la pieza de trabajo.
4. No sujete la pieza de trabajo con las manos o las piernas durante el corte. Fije la pieza de trabajo sobre una plataforma estable. Es muy importante apoyar la pieza de trabajo correctamente, ya que puede minimizar la exposición del cuerpo a la zona de corte y que la hoja de sierra se atasque o la herramienta quede fuera de control.
5. Sujete la superficie de agarre aislada de la herramienta eléctrica, ya que la herramienta de corte puede entrar en contacto con cables ocultos durante el corte. El operador puede sufrir una descarga eléctrica al entrar en contacto con cables "vivos", ya que las partes metálicas expuestas de la herramienta están "vivas".
6. Corte con la guía de la sierra o la guía de la hoja recta. Puede mejorar la precisión del corte y reducir la posibilidad de que la hoja de sierra se atasque.
7. Por favor utilice siempre una hoja de sierra con el tamaño y la forma del orificio del eje correctos (diamante y circular). Las hojas de sierra que no coincidan con el hardware de instalación de la sierra circular eléctrica se desviarán del centro, provocando la pérdida de control.

8. No utilice arandelas o pernos dañados o incorrectos. Diseñe las arandelas y los pernos de la hoja de sierra específicamente para las sierras circulares eléctricas, a fin de obtener un rendimiento óptimo de la herramienta y una mayor seguridad de funcionamiento.

Razones del rebote y advertencias relacionadas

-El rebote es la fuerza de reacción repentina cuando la hoja de sierra se contrae, se atasca o se desvía de la dirección, lo que puede provocar la pérdida de control;

- La hoja de sierra dejará de moverse cuando se comprima o se atasque en la marca de la sierra, y la fuerza de reacción del motor hará que la herramienta rebote rápidamente hacia el operador;

- El borde del diente en la parte posterior de la hoja de sierra puede entrar en la superficie de la madera si la hoja de sierra se tuerce o se desvía de la dirección durante el corte, la hoja de sierra se separará de la marca de sierra o rebotará hacia el operador.

1. Por favor sujete firmemente la empuñadura con ambas manos y ajuste la posición del brazo para evitar rebotes cuando utilice una sierra circular eléctrica. Mantenga el cuerpo a ambos lados de la hoja de sierra en lugar de estar en línea con la hoja de sierra. El rebote hará que la sierra circular eléctrica rebote, pero el operario puede controlar la fuerza de rebote de acuerdo con las precauciones correctas.

2. Suelte el gatillo y mantenga la sierra circular eléctrica en el material de corte hasta que la hoja de sierra se detenga completamente cuando la hoja de sierra se atasque o el corte se interrumpa por cualquier motivo. No intente retirar la sierra circular eléctrica de la pieza de trabajo ni tire de la herramienta hacia atrás cuando la hoja de sierra esté aún en movimiento; de lo contrario, podría rebotar. Estudie y tome las medidas correctas para evitar que la hoja de sierra se atasque.

3. Coloque la hoja de sierra en el centro de la marca de la sierra para mantener las estrías junto con el material de corte antes de volver a arrancar la sierra circular eléctrica en la pieza de trabajo. La hoja de sierra que está atascada puede moverse a lo largo de la zona atascada o rebotar de la pieza de trabajo cuando la sierra circular eléctrica vuelva a arrancar.

4. Por favor minimice la posibilidad de encogimiento y rebote de la hoja de sierra con un panel de soporte grande. El panel grande se combará debido a su propio peso. Coloque soporte a ambos lados debajo del panel cerca del borde de la línea de corte.

5. No utilice hojas de sierra desafiladas o dañadas. Las hojas de sierra sin pulir o mal colocadas pueden estrechar las marcas de la sierra, provocando una fricción excesiva, que las hojas de sierra se peguen o reboten.

6. Apriete la varilla de bloqueo para ajustar la profundidad y el ángulo de la hoja de sierra antes de cortar. La varilla de ajuste de la hoja de sierra puede provocar que ésta se atasque o

rebote si se mueve durante el corte.
7. Tenga especial cuidado al cortar en esquinas u otros puntos ciegos. Una hoja de sierra saliente puede cortar en objetos propensos a rebotar.
8. Sujete la herramienta con ambas manos. No coloque las manos, las piernas u otras partes del cuerpo debajo de la base de la herramienta o detrás de la sierra circular eléctrica, especialmente durante los cortes transversales. En caso de rebote, la sierra circular eléctrica puede saltar fácilmente hacia atrás hasta su mano, provocando graves lesiones personales.
9. No aplique una fuerza excesiva a la sierra circular eléctrica. Empuje la sierra circular eléctrica hacia delante a cierta velocidad para cortar. Aplicar una fuerza excesiva a la sierra circular eléctrica puede provocar cortes desiguales, reducir la precisión del corte y causar rebotes.

Función de la cubierta protectora

1. Compruebe si la cubierta protectora inferior está bien cerrada antes de utilizar la sierra. No utilice la sierra circular si la cubierta protectora inferior no puede moverse libremente y cerrarse rápidamente. No coloque la cubierta protectora inferior en posición abierta. La cubierta protectora inferior puede doblarse si la sierra circular se cae accidentalmente. Levante la cubierta protectora inferior con el asa retráctil y asegúrese de que puede moverse libremente durante el corte en varios ángulos y profundidades sin tocar la hoja de sierra ni ningún otro componente.
2. Compruebe el funcionamiento del resorte de la cubierta protectora inferior. Repare la cubierta protectora y el muelle antes del uso si no pueden funcionar correctamente. La cubierta protectora inferior puede funcionar lentamente si hay componentes dañados, objetos atascados o residuos acumulados.
3. Retraiga manualmente la cubierta protectora inferior sólo durante operaciones de corte especiales como "corte en" y "corte compuesto". Levante la cubierta protectora inferior con la manija retráctil y suelte la cubierta protectora inferior una vez que la hoja de sierra entre en el material de corte. La cubierta protectora inferior debe funcionar automáticamente durante las demás operaciones de aserrado.
4. Compruebe siempre si la cubierta protectora inferior cubre la hoja de sierra antes de colocar la sierra circular en el banco de trabajo o en el suelo. Una hoja de sierra deslizante desprotegida puede hacer que la sierra circular eléctrica se mueva hacia atrás y corte objetos que se encuentren en el camino. Preste atención al tiempo necesario desde que se suelta el gatillo del interruptor hasta que se detiene la hoja de sierra.
5. Abra la cubierta protectora inferior con la mano, suéltela y compruébela. Compruebe que la manija retráctil no toca la carcasa de la herramienta. Es muy peligroso mantener la hoja de

sierra expuesta, ya que puede causar graves lesiones personales.

Descripción de la función

⚠ **Precaución: Desconecte la alimentación eléctrica de la herramienta y retire el paquete de baterías antes de ajustar o comprobar las funciones de la herramienta.**

Instalación o extracción del paquete de baterías

⚠ **Precaución: Desconecte la alimentación de la herramienta antes de instalar o extraer la batería.**

⚠ **Precaución: Sujete firmemente la herramienta y la batería cuando instale o extraiga la batería.** De lo contrario, podrían resbalar de sus manos, causando daños a las herramientas y a los paquetes de baterías e incluso lesiones personales.

Para extraer la batería, pulse el botón situado en la parte delantera de la batería y tire de ella para sacarla de la herramienta.

Cuando instale el paquete de baterías, alinee el resorte de la armadura del paquete de baterías con la ranura de la cubierta y empújelo hasta que encaje en su sitio. Insértelo completamente en su posición hasta que el paquete de pilas quede bloqueado y haga clic. Si la luz indicadora roja de la parte superior del botón sigue visible después de la inserción, el paquete de pilas no está completamente bloqueado.

⚠ **Precaución: Instale la batería completamente hasta que el clip quede fuera de la vista.** De lo contrario, podría caerse accidentalmente de la herramienta, provocando lesiones al operador y a otras personas.

⚠ **Precaución: No instale el paquete de pilas a la fuerza.** Si le resulta difícil insertar la batería, es posible que esté mal colocada.

Sistema de protección de la herramienta/batería

Esta herramienta está equipada con el sistema de protección de herramienta/batería. El sistema puede cortar automáticamente el suministro eléctrico para prolongar la vida útil de las herramientas y las baterías. La herramienta dejará de funcionar automáticamente si la herramienta o la batería se encuentran en las siguientes condiciones.

Protección contra sobrecarga

La función de protección se activará cuando la herramienta funcione de forma que provoque

una corriente anormalmente alta. En este caso, cierre la herramienta y detenga la aplicación que provoque la sobrecarga de la herramienta. A continuación, reinicie la herramienta.

Protección contra sobrecalentamiento

La herramienta dejará de funcionar automáticamente cuando se sobrecaliente y la luz indicadora parpadeará. En este caso, reinicie la herramienta después de que la herramienta y la batería se enfríen.

Protección contra sobredescarga

Esta función de protección se activará cuando el nivel restante de la batería disminuya. En este caso, retire la batería de la herramienta para cargarla.

Operación del interruptor

⚠ **Precaución:** Antes de insertar el paquete de baterías en la herramienta, asegúrese de que el gatillo del interruptor puede presionarse libremente y volver a la posición OFF después de soltarlo.

⚠ **Precaución:** No deseche el botón antimal funcionamiento sellándolo u otros métodos. El uso de herramientas sin el botón antioperación incorrecta puede provocar un funcionamiento inesperado y causar lesiones personales graves.

⚠ **Precaución:** Cuando sólo apriete el gatillo del interruptor sin presionar la palanca de bloqueo, la herramienta funcionará. No utilice esta herramienta en estas condiciones. Puede producirse un funcionamiento inesperado y causar lesiones personales graves al utilizar la herramienta cuando el interruptor necesita mantenimiento. Antes de seguir utilizando la herramienta, devuélvala al centro de reparaciones DWT para que la reparen correctamente.

La herramienta cuenta con un botón antioperación incorrecta para evitar que los usuarios aprieten accidentalmente el gatillo del interruptor; puede pulsar el botón antioperación incorrecta y, a continuación, apretar el gatillo del interruptor para poner en marcha la herramienta. Suelte el gatillo del interruptor para detener la herramienta.

Ajuste de la profundidad de corte

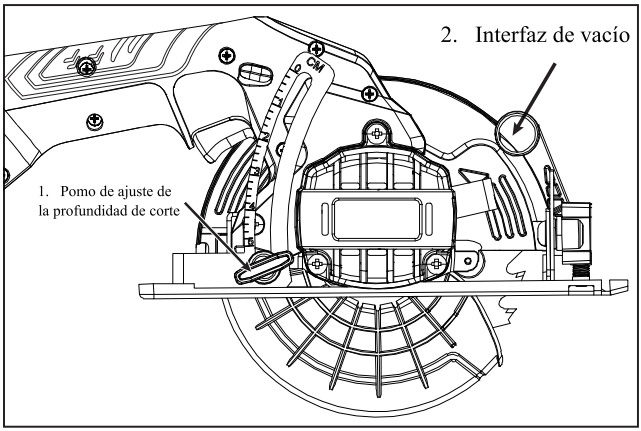

Precaución: Después de ajustar la profundidad de corte, asegúrese de apretar el pomo de ajuste.

Afloje la varilla de la placa guía de profundidad y mueva la base hacia arriba o hacia abajo. Apriete la palanca para fijar la base a la profundidad de corte deseada. Para que el corte sea más limpio y seguro, tenga cuidado de no sobrepasar la posición de un dentado por debajo de la pieza de trabajo al ajustar la profundidad de corte. Un rebote peligroso puede provocar lesiones. Una profundidad de corte correcta puede reducir la posibilidad de rebote.

Precaución: El motivo por el que la base no se desliza suavemente hacia arriba y hacia abajo puede ser que la placa de guía de profundidad se haya inclinado. Ajuste la placa guía de profundidad.

Conecte el colector de polvo a la herramienta para limpiar y cortar. Utilice extremos cortos a juego.

Corte en ángulo oblicuo

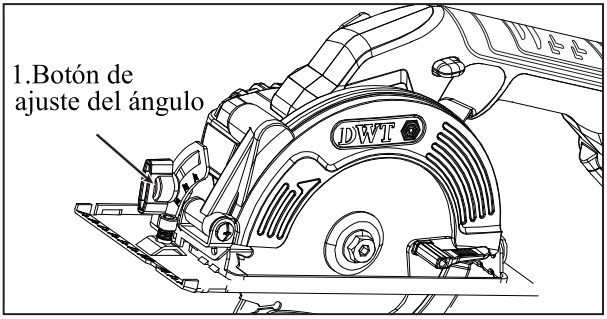

⚠ **Precaución: Asegúrese de bloquear bien el pomo después de ajustar el ángulo oblicuo.**

Afloje los tornillos de sujeción. Ajuste el ángulo deseado con la herramienta de corte correspondiente y, a continuación, apriete los tornillos de sujeción.

Mantenimiento

⚠ **Precaución:** Por favor, asegúrese de desconectar la alimentación de la herramienta y retire la batería antes de revisar o realizar el mantenimiento de la herramienta.

⚠ **Precaución:** Al limpiar las cubiertas protectoras superior e inferior, asegúrese de limpiar el serrín acumulado que pueda obstruir el funcionamiento del sistema de cubierta protectora inferior. Un sistema de cubierta protectora sucio puede limitar su funcionamiento y provocar lesiones personales graves. La forma más eficaz de limpiar es utilizar aire comprimido. Cuando sople serrín fuera de la cubierta protectora, asegúrese de llevar gafas de seguridad y equipo de protección respiratoria adecuados.

⚠ **Precaución:** Elimine el serrín de la herramienta después de utilizarla. El serrín pequeño puede penetrar en el interior de la herramienta, provocando un rendimiento deficiente o un incendio.

Con el fin de garantizar la seguridad y fiabilidad de los productos, la reparación, cualquier otro mantenimiento o ajuste deberá ser realizado por el centro de servicio de reparación autorizado de DWT. Asegúrese de que los componentes deben ser sustituidos por componentes de DWT.

Carga del paquete de baterías

- Carga del acumulador

1. La carga se realizará en interiores.
2. Utilice los acumuladores y cargadores que vienen con la herramienta eléctrica.
3. La batería de almacenamiento sólo está parcialmente cargada en el momento de la entrega. Cargue completamente la batería antes de utilizar las herramientas eléctricas por primera vez, para garantizar la potencia de la batería.
4. La batería de litio puede cargarse en cualquier momento sin acortar su vida útil. Si el proceso de carga se interrumpe repentinamente, la batería no sufrirá daños.
5. Se tarda 120 minutos en recargar completamente una batería totalmente agotada con un soporte de carga de 2A a una temperatura de 10°C-40°C (50°F-104°F). Se tarda unos 60 minutos en cargarse completamente con un cargador de 4A.
6. Un dispositivo de control de temperatura NTC está instalado en la batería de almacenamiento. La batería puede ser cargada cuando la temperatura es de 5°C-40°C. Por lo tanto, puede extender significativamente la vida útil de la batería de almacenamiento.
7. Por favor preste atención a las disposiciones sobre el tratamiento de residuos de la batería de litio.

Significado del indicador luminoso del cargador

Indicador luminoso	Estado
La luz verde está siempre encendida.	En espera/carga finalizada
La luz verde parpadea	Cargando
Luz roja encendida/parpadeando	Anormalidad del paquete de baterías

Техникалық сипаттама			
Үлгі:	AHKP-20-140 DN	AHKP-20-140 DN-4C2	AHKP-20-140 DN-4
Пышақтың диаметрі:	140mm		
Максималды кесу тереңдігі:	50mm		
Жүксіз жылдамдық:	6000RPM		
Кесу бұрышы	45 degrees		

• Өндіруші алдын ала ескертусіз техникалық сипаттамаларды өзгерту құқығын өзіне қалдырады.

• Техникалық сипаттамалар елде әр түрлі болуы мүмкін.

Қолданылатын батарея жинақтары мен зарядтағыштар

Батарея жинағы	BSP204026XS
Зарядтағыш	CSP202008XS/CSP204009XS

• Жоғарыда аталған батарея жинақтары мен зарядтағыштардың қолжетімділігі пайдаланушының аймағына байланысты.

⚠ ЕСКЕРТУ: Тек жоғарыда аталған батарея жинақтары мен зарядтағыштарды пайдаланыңыз. Батарея жинақтарының немесе зарядтағыштардың басқа түрлерін пайдалану жарақатқа және/немесе өртке әкелуі мүмкін.

Электр жабдығын немесе аккумулятор жинақтарын кәдімгі тұрмыстық қалдықтармен бірге тастамаңыз!

Ni-MH
Li-ion

Әрқашан қалдық электр және электрондық жабдықтарға, батареяларға, аккумуляторларға, қалдық батареяларға, қалдық аккумуляторларға арналған нұсқауларды орындаңыз. Қызмет мерзімі біткен электр жабдықтары мен аккумуляторлық жинақтарды қоршаған ортаны қорғау ережелеріне сай қайта өңдеу мекемелеріне жіктеп, қайта өңдеңіз.

Оператор нұсқаулығын оқыңыз.

Мақсат

Бұл құрал ағаш, металл және пластик үшін қолданылады.

қауіпсіздік ескертуі

Электр құралының жалпы қауіпсіздік ескертулері

⚠ ЕСКЕРТУ!

Электр құралымен бірге келетін барлық қауіпсіздік ескертулерін, нұсқауларды, диаграммаларды және ережелерді оқыңыз. Төмендегі нұсқауларды орындамау электр тогының соғуына, өртке және/немесе ауыр жарақатқа әкелуі мүмкін.

Болашақта анықтама үшін барлық ескертулер мен нұсқауларды сақтаңыз.

Бұл ескертудегі электр құралдарына сілтемелер токпен жұмыс істейтін (сымы бар) немесе батареямен жұмыс істейтін (сымсыз) электр құралдары болып табылады.

Жұмыс орнындағы қауіпсіздік

1. Жұмыс орнын таза және жарық ұстаңыз Бейтарап және қараңғы жерлер жазатайым оқиғаларға әкелуі мүмкін.

2. Электр құралдарын жанғыш сұйықтық, газ немесе шаң сияқты жарылыс қауіпті ортада пайдаланбаңыз.Электр құралдарының ұшқындары шаңды немесе газды тұтандыруы мүмкін.

3. Электр құралдарымен жұмыс істегенде, балалардан және айналадағы адамдардан алыс ұстаңыз.Назарсыздық құралды бақылаудан шығаруы мүмкін.

Электр қауіпсіздігі

1. Электр құралының ашасы розеткаға сәйкес келуі керек. Ашаны ешбір жағдайда қайта орнатпаңыз. Жерге қосу керек электр құралдары адаптер ашасын пайдаланбауы керек. Өзгертілмеген ашалар мен сәйкес розеткалар электр тогының соғу қаупін азайтады.

2. Құбырлар, жылытқыштар және тоңазытқыштар сияқты жерге тұйықталған беттермен адамның жанасуын болдырмаңыз. Денеңіз жерге тұйықталған бетке тиіп кетсе, электр тогының соғу қаупі артады.

3. Электр құралды жаңбырға немесе ылғалды ортаға шығармаңыз. Электр құралына судың түсуі электр тогының соғу қаупін арттырады.

4. Иілгіш сымды дұрыс пайдаланбаңыз. Ешқашан электр құралын иілгіш сымынан ұстап қозғалтпаңыз, тартпаңыз немесе желіден ажыратпаңыз. Иілгіш сымды қызудан, майдан, өткір жиектерден немесе қозғалатын бөліктерден алыс ұстаңыз. Зақымдалған немесе оралған икемді сымдар электр тогының соғу қаупін арттырады.

5. Электр құралдарын ашық ауада пайдаланған кезде, сыртта пайдалануға жарамды ұзартқыш сымдарды пайдаланыңыз. Сыртта қолдануға жарамды сымдар электр

тогының соғу қаупін азайтады.

6. Ылғалды ортада электр құралдарымен жұмыс істеу мүмкін болмаса, ағып кетуден қорғайтын құрылғысы (RCD) бар қуат көзін пайдалану керек. RCD электр тогының соғу қаупін азайтады.

7. Электр құралдары пайдаланушыларға зиян келтірмейтін электромагниттік өрістерді (ЭМӨ) тудырады. Дегенмен, кардиостимуляторларды және басқа да ұқсас медициналық құрылғыларды пайдаланушылар электр құралдарын пайдаланбас бұрын кеңес алу үшін құрылғы өндірушісімен және/немесе дәрігермен кеңесу керек.

Жеке қауіпсіздік

1. Электр құралдарымен жұмыс істегенде қырағы болыңыз, жұмысқа назар аударыңыз және сергек болыңыз. Шаршаған кезде немесе есірткіге, алкогольге немесе емдеуге реакция жасағанда электр құралдарын пайдаланбаңыз. Электр құралын пайдалану кезінде қысқа уақытқа назар аудармау ауыр жарақатқа әкелуі мүмкін.

2. Жеке қорғаныс құралдарын қолданыңыз. Әрқашан көзілдірік киіңіз.

Тиісті жағдайларда шаңнан қорғайтын маска, тайғақ емес қауіпсіздік аяқ киім, дулыға, есту қабілетін қорғау және т.б. сияқты қорғаныс құралдарын кию жеке жарақат алуды азайтады.

3. Кездейсоқ іске қосуды болдырмаңыз. Қуатты және/немесе аккумуляторды қосу, құралды алу немесе ұстау алдында қосқыштың өшірулі күйде екеніне көз жеткізіңіз. Құралмен жұмыс істеп тұрғанда немесе қосқыш қосулы кезде қуат көзі қосылған кезде саусақтарды қосқышқа қою қауіпті.

4. Электр құралын қосар алдында барлық реттеу кілттерін немесе кілттерді алып тастаңыз. Электр құралының айналмалы бөліктерінде қалған кілттер немесе кілттер жарақатқа әкелуі мүмкін.

5. Қолыңызды көп созбаңыз. Әрқашан аяғыңыз бен денеңіздің тепе-теңдігіне назар аударыңыз. Бұл апат болған жағдайда электр құралын басқаруға мүмкіндік береді.

6. Оны дұрыс киіңіз. Бос киім немесе аксессуарларды кимеңіз. Шаш пен киімді қозғалатын бөліктерден алыс ұстаңыз. Бос киім, аксессуарлар немесе ұзын шаш қозғалатын бөліктерді қамтуы мүмкін.

7. Егер чиптерді кетіретін және шаң жинайтын жабдыққа қосылған құрылғы болса, қосылымның жақсы болуын және дұрыс пайдаланылуын қамтамасыз ету керек. Шаңды жинау шаңның пайда болу қаупін азайтады.

8. Жиі қолданылатын құралдармен таныс болғандықтан жеңіл қабылдамаңыз және құралдардың қауіпсіздік нұсқауларын елемеңіз. Бір абайсыз қозғалыс әп-сәтте ауыр жарақатқа әкелуі мүмкін.

9. Электр құралдарын пайдаланған кезде көзді зақымдамау үшін көзілдірік кию керек.

Көзілдірік ANSI Z87.1, EN166 немесе AS/NZS 1336 талаптарына сәйкес болуы керек. Австралия/Жаңа Зеландия заңы талап ететін бетті қорғау үшін маска кию керек.

Жұмыс берушінің міндеті – құрал операторларының және жұмыс аймағына жақын басқа адамдардың тиісті қауіпсіздік қорғаныс құралдарын киюін қадағалау.

Электр құралдарын пайдалану және сақтық шаралары

1. Өзіңізді электр құралдарын қолдануға мәжбүрлемеңіз, әртүрлі мақсаттағы сәйкес электр құралдарын пайдаланыңыз. Оның рейтингі үшін дұрыс электр құралын жобалау тиімдірек және қауіпсіз жұмыс істеуге көмектеседі.

2. Коммутаторды қосу немесе электр қуатын өшіру мүмкін болмаса, электр құралын пайдалану мүмкін емес. Коммутатор арқылы басқаруға болмайтын электр құралдары қауіпті және оларды жөндеу қажет.

3. Электр құралын реттеу, керек-жарақтарды ауыстыру немесе сақтау алдында әрқашан қуат ашасын ажыратыңыз және/немесе батарея жинағын (алынатын болса) шығарып алыңыз. Бұл қорғаныс шарасы электр құралының кездейсоқ іске қосылу қаупін азайтады.

4. Пайдаланылмаған электр құралдарын балалардың қолы жетпейтін жерде сақтау керек. Электр құралдарымен таныс емес және нұсқауларды түсінбейтін адамдарға электр құралдарымен жұмыс істеуге рұқсат етілмейді. Оқытпаған пайдаланушылардың электр құралдарын пайдалануы қауіпті.

5. Электр құралдары мен олардың керек-жарақтарын күтіп ұстау. Қозғалыс бөліктерінің тураланбағанын немесе байланыстырылғанын тексеріңіз, сондай-ақ бөлшектердің зақымдалуын және электр құралының жұмысына әсер етуі мүмкін басқа жағдайларды тексеріңіз. Электр құралы зақымдалған болса, оны қолданар алдында жөндеу керек. Көптеген апаттар электр құралдарын дұрыс пайдаланбаудан болады.

6. Пышақтарды өткір және таза ұстаңыз. Өткір кескіш жиектері бар жақсы ұсталған пышақтардың кептелу ықтималдығы аз және оларды басқару оңайырақ.

7. Нұсқаулық нұсқаулығына сәйкес пайдалану шарттарын және орындалатын операцияларды қарастырып, электр аспаптарын, керек-жарақтарды, кескіш бастарды және т.б. Электр құралдарын оларға арналмаған операциялар үшін пайдаланумен байланысты тәуекелдер болуы мүмкін.

8. Тұтқаны және ұстағыш бетін құрғақ, таза және майсыз ұстаңыз. Апат болған жағдайда дымқыл тұтқалар құралды қауіпсіз ұстауға немесе басқаруға кепілдік бермейді.

9. Матадан жасалған жұмыс қолғаптарын кимеңіз, себебі олар құралды пайдалану кезінде шатасып қалуы мүмкін. Жұмыс қолғаптары қозғалатын бөліктерге тиіп кетсе, жарақат алуы мүмкін.

Батарея құралдарын пайдалану және сақтық шаралары

1. Өндіруші көрсеткен зарядтағышпен ғана пайдаланыңыз. Батарея жинағының бір түріне ғана жарамды зарядтағыш басқа аккумулятор жинағымен пайдаланылғанда өрт қаупін тудыруы мүмкін.

2. Тек арнайы батарея жинағы бар электр құралдарын пайдаланыңыз. Басқа батарея жинақтарын пайдалану зақым келтіруі және өрт қаупін тудыруы мүмкін.

3. Батарея жинағы пайдаланылмаған кезде, оны қағаз қыстырғыштар, тиындар, кілттер, шегелер, бұрандалар немесе батарея жинағының бір ұшын екіншісіне қосуы мүмкін басқа кішкентай металл заттар сияқты басқа металл заттардан алыс ұстаңыз. Батарея жинағының терминалдарын тұйықтау күйікке немесе өртке әкелуі мүмкін.

4. Дұрыс пайдаланбаған жағдайда батарея жинағынан сұйықтық төгілуі мүмкін. Сұйықтықтармен жанасудан аулақ болу керек. Сұйықтықпен кездейсоқ байланыста болған жағдайда сумен шайыңыз. Егер сұйықтық көзге түссе, дереу медициналық көмекке жүгініңіз. Батареядан төгілген сұйықтық коррозияға немесе күйікке әкелуі мүмкін.

5. Зақымдалған немесе өзгертілген батарея жинақтарын немесе құралдарды пайдаланбаңыз. Зақымдалған немесе өзгертілген батарея жинағы өртке, жарылысқа немесе жарақатқа әкеліп соқтыратын күтпеген нәтижелерді көрсетуі мүмкін.

6. Батарея жинағын отқа немесе қызуға қалдырмаңыз. Батарея жинағы отқа немесе 130°C жоғары температураға ұшыраған жағдайда жарылуы мүмкін.

7. Зарядтау нұсқауларын орындаңыз. Батарея жинақтарын немесе электр құралдарын нұсқаулықта көрсетілген температура диапазонынан тыс температурада зарядтамаңыз. Дұрыс емес зарядтау немесе белгіленген температура диапазонынан тыс зарядтау батареяны зақымдауы және өрт қаупін арттыруы мүмкін.

Жөндеу

1. Кәсіби техникалық қызмет көрсету персоналы электр құралдарын жөндеу үшін

бірдей қосалқы бөлшектерді пайдалануы керек. Бұл электр құралының қауіпсіздігін қамтамасыз етеді.

2. Зақымдалған батарея жинағын жөндеуге болмайды. Батарея жинағына тек өндіруші немесе уәкілетті қызмет провайдері қызмет көрсетуі керек.

3. Осы нұсқауларға сәйкес майлау майын жағыңыз және керек-жарақтарды ауыстырыңыз.

Қайта зарядталатын электрлік дөңгелек араны пайдалану қауіпсіздігі туралы ескерту

Кесу қадамдары

1.ҚАУІП: Қолды кесу аймағынан және пышақтан алыс ұстаңыз. Екінші қолыңызды қосымша тұтқада ұстаңыз немесе қабықты басыңыз. Дөңгелек араны екі қолмен ұстасаңыз, пышақ кеспейді.

2. Дайындаманың астына қолыңызды тигізбеңіз. Қорғаушы дайындаманың астындағы пышаққа тиюге кедергі болмайды.

3.Дайындаманың қалыңдығына сәйкес кесу тереңдігін реттеңіз. Тереңдігі дайындаманың астындағы бір ара тісінің орнынан аспауы керек.

4. Кесу кезінде дайындаманы қолыңызбен немесе аяқтарыңызбен ұстамаңыз. Дайындаманы тұрақты платформаға бекітіңіз. Дайындаманы дұрыс ұстау маңызды, өйткені ол дененің кесу аймағына әсерін азайтады және ара дискінің кептелу мүмкіндігін немесе құралды басқаруды жоғалту мүмкіндігін азайтады.

5. Электр құралын оқшауланған ұстағыш бетінен ұстаңыз, өйткені кесу кезінде кескіш құрал жасырын сымдарға тиіп кетуі мүмкін. Құралдың ашық металл бөліктері «тоқты» болғандықтан, оператор «ток» сымға тиген кезде ток соғуы мүмкін.

6. Ара бағыттағышымен немесе түзу пышақ бағыттағышымен кесіңіз. Ол кесу дәлдігін жақсартады және ара дискісінің кептелу мүмкіндігін азайтады.

7. Арқа тесігінің өлшемі мен пішіні (алмас және дөңгелек) әрқашан ара дискілерін пайдаланыңыз. Араның орнату жабдығына сәйкес келмейтін ара дискісі орталықтан шығып, басқаруды жоғалтуы мүмкін.

8. Зақымдалған немесе дұрыс емес пышақ аралық тетіктерді немесе болттарды қолданбаңыз. Пышақтар мен болттар құралдың оңтайлы өнімділігі мен оператордың қауіпсіздігі үшін қуатты дөңгелек аралар үшін арнайы әзірленген.

Қайтару себептері және оған қатысты ескертулер

- Кері соққы – ара дискісі кері шегінгенде, кептелгенде немесе бағыттан шығып кеткен кездегі кенеттен болатын реакция, бұл басқаруды жоғалтуға әкелуі мүмкін;

- Ара дискісі қысылғанда немесе керфке тұрып қалғанда, ара дискісі қозғалысын тоқтатады, ал қозғалтқыштың реакциялық күші құралды операторға жылдам кері серпілуге мәжбүр етеді;
- Пышақтың артқы жағындағы тістер ағаш бетін қазып алуы мүмкін және кесу кезінде пышақ бұралса немесе дұрыс бағытталмаған болса, пышақ кесілген жерден шығып кетуі немесе операторға қарай секіруі мүмкін.

1. Электрлік дөңгелек араны пайдаланған кезде тұтқаны екі қолыңызбен мықтап ұстаңыз және кері серпілудің алдын алу үшін қолдың орнын реттеңіз. Дененізді ара полотносының бүйірлеріне қарай ұстаңыз, онымен бір қатарда емес. Кері соққы араның кері соғуына әкелуі мүмкін, бірақ оператор дұрыс сақтық шараларын қолдана отырып, кері соққы күшін басқара алады.
2. Пышақ кептеліп қалғанда немесе кесу кез келген себеппен үзілгенде, триггерді босатыңыз және араны пышағы толығымен тоқтағанша кескіш материалда ұстаңыз. Пышақ әлі қозғалыста болған кезде электр дөңгелек араны дайындамадан алуға немесе құралды артқа тартуға әрекеттенбеңіз, кері соққы болуы мүмкін. Пышақтың ұсталуын болдырмау үшін тексеріп, түзету шараларын орындаңыз.
3. Ара дискін ара таңбасының ортасына қойыңыз, ара тістері мен кесетін материалды бірге ұстаңыз, содан кейін дайындамаға кесу үшін электрлік дөңгелек араны қайта іске қосыңыз. Ара қайта іске қосылғанда, кептеліп қалған қалақ кептеліп қалған аймақ бойымен қозғалуы немесе дайындамадан секіруі мүмкін.
4. Ара дискілерінің жиырылуы мен кері көтерілу мүмкіндігін азайту үшін үлкен тірек тақтасын пайдаланыңыз. Үлкен панельдер өз салмағынан төмен түседі. Екі жағындағы тіректерді панельдің астына кесу сызығының шетіне жақын орналастырыңыз.
5. Түтіккен немесе зақымдалған ара дискілерін пайдаланбаңыз. Жылтыратылмаған немесе нашар орналастырылған пышақтар керфті тарылтып, пышақтың шамадан тыс үйкелісін, жабысып қалуын немесе кері соққыны тудыруы мүмкін.
6. Кесу алдында аралау дискінің тереңдігі мен бұрышын реттеу үшін бекіту иінтірегін қатайтыңыз. Пышақты реттеу тұтқасы кесу кезінде қозғалса, пышақтың жабысып қалуы немесе кері соғуы мүмкін.
7. Бұрыштарды немесе басқа соқыр жерлерді кесу кезінде өте сақ болыңыз. Шығыңқы пышақтар кері соққыға бейім заттарды кесіп тастауы мүмкін.
8. Құралды екі қолыңызбен ұстаңыз. Қолды, аяқты немесе дененің басқа бөліктерін құралдың астына немесе дөңгелек араның артына қоймаңыз, әсіресе көлденең кесу кезінде. Кері соққы орын алған кезде, ара қолыңызға оңай артқа секіріп, ауыр жарақатқа әкелуі мүмкін.
9. Электрлік дөңгелек араға шамадан тыс күш қолданбаңыз. Кесу үшін электрлік

дөңгелек араны белгілі бір жылдамдықпен алға қарай итеріңіз. Дөңгелек араға шамадан тыс күш қолдану біркелкі емес кесуге, кесу дәлдігінің төмендеуіне және кері соққыға әкелуі мүмкін.

Қорғаныш қақпақ функциясы

1. Қолданар алдында қорғаныс қақпағының жабылғанын тексеріңіз. Төменгі қорғаныш еркін қозғалмаса және тез жабылмаса, дөңгелек араны пайдаланбаңыз. Төменгі қорғаныс қақпағын ашық күйде қалдырмаңыз. Егер дөңгелек ара кездейсоқ түсіп қалса, төменгі қорғаныс қақпағы майысып қалуы мүмкін. Төменгі қорғанысты телескоптық тұтқамен көтеру оның пышақты немесе кез келген басқа бөліктерін ұстамай, әртүрлі бұрыштар мен тереңдікте кесу кезінде еркін қозғалуын қамтамасыз етеді.
2. Төменгі қорғаныс серіппесінің жұмысын тексеріңіз. Егер қорғаныс қақпағы мен серіппе дұрыс жұмыс істемесе, оларды қолданар алдында жөндеңіз. Зақымдалған құрамдас бөліктер, тұрып қалған заттар немесе жинақталған қоқыстар болса, төменгі қорғаныс қақпағы баяу жұмыс істеуі мүмкін.
3. Төменгі қорғаныс қақпағын «кесу» және «қоспалы кесу» сияқты арнайы кесу операциялары кезінде ғана қолмен тартыңыз. Төменгі қоршауды телескоптық тұтқамен көтеріңіз, ара дискісі кесетін материалға кіргеннен кейін төменгі қорғанысты босатыңыз. Басқа аралау операциялары кезінде төменгі қорғаныс автоматты түрде жұмыс істеуі керек.
4. Дөңгелек араны жұмыс үстеліне немесе еденге қоймас бұрын, төменгі қорғаныштың ара дискісін жауып тұрғанын тексеріңіз. Қорғалмаған сырғанау пышақ жолындағы заттарды кесу үшін араның артқа жылжуына әкелуі мүмкін. Ажыратқыш триггер босатылғаннан бастап пышақ тоқтағанға дейін кететін уақытты ескеріңіз.
5. Төменгі қорғаныс қақпағын қолмен ашыңыз, босатыңыз және тексеріңіз. Құрал корпусына тиіп тұрмағанына көз жеткізу үшін телескоптық тұтқаны тексеріңіз. Ара дискісін ашық қалдыру өте қауіпті, себебі бұл ауыр жарақатқа әкелуі мүмкін.

Функция сипаттамасы

⚠ **Ескерту: Құралдың функцияларын реттеу немесе тексеру алдында құралдың қуат көзін өшіріп, батарея жинағын алып тастаңыз.**

Батарея жинағын орнату немесе алу

⚠ **Абайлаңыз: Батарея жинағын орнату немесе алу алдында құралдың қуат**

көзін өшіріңіз.

⚠ **Ескерту: Батарея жинағын орнату немесе алу кезінде құрал мен батарея жинағын мықтап ұстаңыз.** Әйтпесе, олар қолыңыздан сырғып шығып, құралдар мен батарея жинақтарын зақымдауы және тіпті жеке жарақат алуы мүмкін.

Батарея жинағын шығарған кезде, батарея жинағының алдыңғы жағындағы түймені басып, батарея жинағын құралдан суырып алыңыз.

Батарея жинағын орнатқан кезде, батарея жинағындағы арматура серіппесін қақпақтағы ойықпен туралаңыз және оны орнына итеріңіз. Батарея жинағы құлыпталып, сырт еткенше оны орнына толығымен салыңыз. Түйменің жоғарғы жағындағы қызыл индикатор шамы енгізілгеннен кейін де көрініп тұрса, батарея жинағы толығымен құлыпталмаған.

⚠ **Ескерту: Батарея жинағын қысқыш көзге көрінбейтінше толығымен орнатыңыз.** Әйтпесе, ол байқаусызда құралдан түсіп, операторға және басқаларға жарақат алуы мүмкін.

⚠ **Абайлаңыз: Батарея жинағын күштеп орнатпаңыз.** ІБатарея жинағын салу қиын болса, ол дұрыс салынбаған болуы мүмкін.

Құрал/Батареяны қорғау жүйесі

Құрал құрал/батареяны қорғау жүйесімен жабдықталған. Жүйе қуатты автоматты түрде өшіріп, құрал мен батареяның қызмет ету мерзімін ұзартады. Құрал немесе батарея келесі жағдайларда болса, құрал автоматты түрде жұмысын тоқтатады.

Шамадан тыс жүктемеден қорғау

Құрал қалыптан тыс жоғары ток тудыратындай жұмыс істегенде қорғаныс функциясы іске қосылады. Бұл жағдайда құралды жауып, құралдың шамадан тыс жүктелуіне әкелетін қолданбаны тоқтатыңыз. Содан кейін құралды қайта іске қосыңыз.

Қызып кетуден қорғау

Құрал қызып кеткенде жұмысын автоматты түрде тоқтатады және индикатор шамы жыпылықтайды. Бұл жағдайда құрал мен батарея суығаннан кейін құралды қайта іске қосыңыз.

Шамадан тыс разрядтан қорғау

Бұл қорғаныс функциясы қалған батарея деңгейі төмендеген кезде іске қосылады. Бұл жағдайда зарядтау үшін батареяны құралдан алыңыз.

Ауыстыру операциясы

⚠ **Ескертпе:** Батарея жинағын құралға салмас бұрын, қосқыш триггердің еркін басылуына және босатқаннан кейін OFF күйіне оралуын тексеріңіз.

⚠ **Ескертпе:** Бұзуға төзімді түймені тығыздау арқылы немесе басқа жолмен тастамаңыз. Қауіпсіз түймелерсіз құралдарды пайдалану абайсызда жұмыс істеуге және ауыр жарақатқа әкелуі мүмкін.

⚠ **Ескертпе:** Құрал құлыптау тұтқасын баспай, қосқыш триггерді жай ғана тартқанда жұмыс істейді. Бұл жағдайда бұл құралды қолданбаңыз. Коммутаторға техникалық қызмет көрсету қажет болғанда, құралдың байқаусызда жұмыс істеуі орын алып, ауыр жарақат алуы мүмкін. Құралды одан әрі пайдалану алдында дұрыс жөндеу үшін оны DWT қызмет көрсету орталығына қайтарыңыз.

Құрал пайдаланушылардың қосқыш триггерді байқаусызда тартып алуын болдырмау үшін қате жұмыс істеуге қарсы түймені қабылдайды және сіз дұрыс жұмыс істемеу түймесін басып, құралды іске қосу үшін қосқыш триггерді тарта аласыз. Құралды тоқтату үшін қосқыш триггерді босатыңыз.

Кесу тереңдігін реттеу

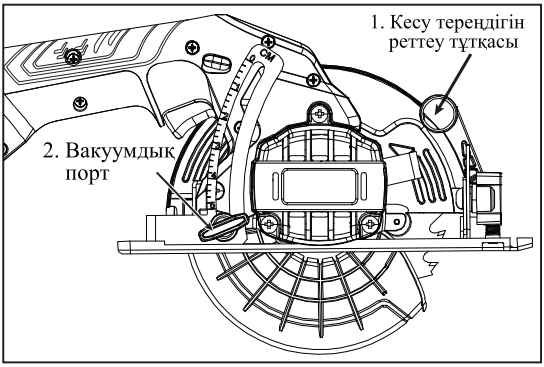

1. Кесу тереңдігін реттеу тұтқасы
2. Вакуумдық порт

⚠ Ескерту**:** Кесу тереңдігін реттегеннен кейін реттеу тұтқасын міндетті түрде қатайтыңыз.

Тереңдік бағыттағышындағы тұтқаны босатыңыз және негізді жоғары және төмен жылжытыңыз. Негізді қажетті кесу тереңдігінде бекіту үшін тұтқаны қатайтыңыз. Таза

және қауіпсіз кесу үшін кесу тереңдігін дайындаманың астына бір тістен аспайтын етіп орнатыңыз. Қауіпті кері соққы жарақатқа әкелуі мүмкін. Дұрыс кесу тереңдігі кері соққы мүмкіндігін азайтады.

⚠ Ескерту: Негіздің біркелкі жоғары-төмен сырғып кетпеуінің себебі тереңдік бағыттаушы тақтайшаның қисаюы болуы мүмкін.Тереңдік бағыттау тақтасын реттеңіз.

Тазалау және кесу үшін шаң жинағышты құралға қосыңыз. Сәйкес қысқа ұштарды пайдаланыңыз.

Көлбеу бұрышпен кесіңіз

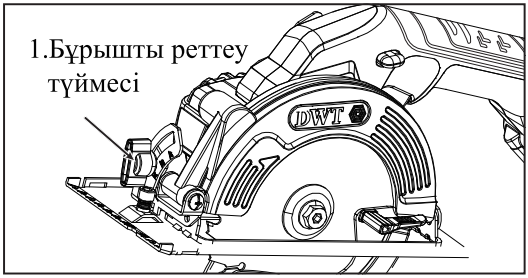

1.Бұрышты реттеу түймесі

⚠ Ескерту: Көлбеу бұрышты реттегеннен кейін тұтқаны мықтап бекітіңіз.

Қысқыш бұранданы босатыңыз. Сәйкес кесу құралымен қажетті бұрышты орнатыңыз және қысқыш бұранданы қатайтыңыз.

Техникалық қызмет көрсету

⚠ **Ескерту:** Құралды тексеру немесе күту алдында құралдың қуат көзін өшіріп, батарея жинағын алып тастаңыз.

⚠ **Ескерту:** Үстіңгі және астыңғы қорғаныс қақпақтарын тазалаған кезде, төменгі қорғаныс қақпағының жүйесінің жұмысына кедергі келтіруі мүмкін жиналған үгінділерді тазалауды ұмытпаңыз. Лас қорғаныс қақпағы жүйесі оның жұмысын шектеп, ауыр жарақатқа әкелуі мүмкін. Тазалаудың ең тиімді жолы - сығылған ауаны пайдалану. Қорғаныш қақпағынан үгінділерді үрлегенде, тиісті қауіпсіздік көзілдірігін және тыныс алу мүшелерін қорғау құралдарын кигеніңізге көз жеткізіңіз.

⚠ **Ескерту:** Қолданғаннан кейін құралдан үгінділерді алып тастаңыз. Кішкентай үгінділер құралдың ішіне кіріп, нашар өнімділікке немесе өртке әкелуі мүмкін.

Өнімнің қауіпсіздігі мен сенімділігін қамтамасыз ету үшін жөндеуді, кез келген басқа техникалық қызмет көрсетуді немесе реттеуді DWT уәкілетті жөндеуге қызмет көрсету орталығы орындауы керек. Құрамдастарды DWT құрамдастарымен ауыстыру керек екеніне көз жеткізіңіз.

Батарея жинағын зарядтау

- Батареяны зарядтау

1. Зарядтауды үй ішінде жасау керек.
2. Электр құралымен бірге келетін батареялар мен зарядтағыштарды пайдаланыңыз.
3. Батарея зауытта жартылай ғана зарядталған. Электр құралын бірінші рет пайдаланбас бұрын, батарея қуатын қамтамасыз ету үшін батареяны толығымен зарядтаңыз.
4. Литий батареясын қызмет ету мерзімін қысқартпай кез келген уақытта зарядтауға болады. Зарядтау процесі кенеттен үзілсе, батарея зақымдалмайды.
5. Толық таусылған батареяны 10°C-40°C (50°F-104°F) температурада 2A зарядтау стендінде толығымен қайта зарядтау үшін 120 минут қажет. 4A зарядтағышпен толық зарядтауға шамамен 60 минут кетеді.
6. Батарея NTC температураны бақылау құрылғысымен жабдықталған. Батареяны 5°C-40°C температурада зарядтауға болады. Сондықтан батареяның қызмет ету мерзімін айтарлықтай ұзартуға болады.
7. Литий батареясының қалдықтарын жою ережелеріне назар аударыңыз.

Зарядтағыш индикатор шамының мағынасы

индикатор шамы	күй
Жасыл шам үнемі жанып тұрады.	Күту режимі/зарядтау аяқталды
жасыл шам жыпылықтайды	Зарядталуда
қызыл шам қосулы/жыпылықтайды	Қалыпты емес батарея жинағы

Специфікація			
Модель:	AHKP-20-140 DN	AHKP-20-140 DN-4C2	AHKP-20-140 DN-4
Діаметр леза	140 мм		
Максимальна глибина різання:	50 мм		
Швидкість холостого ходу:	6000 об / хв		
Кут різання	45 градусів		

- Виробник залишає за собою право змінювати специфікації без попереднього повідомлення.
- Специфікації можуть відрізнятися залежно від країни.

Це стосується акумуляторної батареї та зарядного пристрою

Батарейний блок	BSP204026XS
Зарядний пристрій	CSP202008XS/CSP204009XS

• Застосовність перерахованих вище , батарейного блоку і зарядних пристроїв залежить від регіону Користувача.

⚠ Попередження: будь ласка, використовуйте тільки зазначені вище батарейний блок і зарядні пристрої.Використання акумуляторної батареї або інших типів зарядних пристроїв може призвести до травм та/або пожежі.

Не викидайте електрообладнання або батарейні блоки разом зі звичайними побутовими відходами!

Обов'язково дотримуйтесь інструкцій щодо утилізації електронного та електричного обладнання, батарейок, акумуляторних батарей, відпрацьованих акумуляторів та відпрацьованих акумуляторних батарей.Класифікувати та утилізувати електрообладнання та акумуляторні батареї, які відслужили свій термін, в установах з переробки, які дотримуються вимог з охорони навколишнього середовища.

Прочитайте інструкцію з експлуатації.

Призначення

Цей інструмент використовується для обробки дерева, металу та пластику

Попередження з техніки безпеки

Загальні попередження з техніки безпеки для електроінструментів

⚠ Попередження!

Будь ласка, ознайомтеся з усіма попередженнями з техніки безпеки, інструкціями, схемами та приписами, що додаються до електроінструментів.Недотримання наведених нижче інструкцій може призвести до ураження електричним струмом, пожежі та/або серйозних травм.

Будь ласка, збережіть всі попередження та інструкції для подальшого використання.

Термін "електроінструменти", що використовується в попередженнях, відноситься до електроінструментів, що приводяться в дію від мережі (дротові), або електроінструментів, що приводяться в дію від батареї (бездротові).

Безпека на робочому місці

1.Підтримуйте чистоту і освітленість робочого майданчика.Хаотичні та темні ділянки можуть призвести до нещасних випадків.

2.Не використовуйте Електроінструмент у вибухонебезпечному середовищі, такому як легкозаймиста рідина, газ або пил.Іскри від електроінструментів можуть призвести до пожежі пилу або газу.

3.При роботі з електроінструментом тримайтеся подалі від дітей і сторонніх осіб.Неуважність може призвести до втрати контролю над інструментом.

Електробезпека

1.Вилка електроінструменту повинна збігатися з розеткою.Ні в якому разі не перевстановлюйте вилку.Електроінструменти, які потребують заземлення, не повинні використовувати модифіковану вилку.Не модифіковані вилки та відповідні розетки знизять ризик ураження електричним струмом.

2.Уникайте контакту людського тіла з наземними поверхнями, такими як труби, ребра радіатора та холодильники.Якщо ваше тіло торкнеться поверхонь заземлення, ризик ураження електричним струмом зросте.

3.Не піддавайте електроінструменти дощу або вологому середовищу.Потрапляння води в електроінструменти збільшує ризик ураження електричним струмом.

4.Не зловживайте гнучкими проводами.Ніколи не використовуйте гнучкі дроти для переміщення, витягування електроінструментів або витягування штекера з

розетки.Зберігайте гнучкі дроти подалі від джерел тепла, масла, гострих країв або рухомих частин.Пошкоджені або скручені гнучкі дроти збільшують ризик ураження електричним струмом.

5.При використанні електроінструментів на відкритому повітрі слід використовувати подовжені дроти, придатні для використання на відкритому повітрі.Дроти, придатні для використання на відкритому повітрі, знизять ризик ураження електричним струмом.

6.Якщо робота з електроінструментом у вологому середовищі неминуча, слід використовувати джерело живлення, захищене пристроєм захисту від залишкового струму (RCD).RCD зменшить ризик ураження електричним струмом.

7.Електроінструменти можуть генерувати електромагнітні поля (EMFs), які нешкідливі для користувачів.Однак користувачі кардіостимуляторів та інших подібних медичних пристроїв повинні проконсультуватися з виробником пристрою та/або лікарем перед початком роботи з електроінструментом.

Індивідуальна безпека

1..Будьте пильні, звертайте увагу на роботу і не спите при роботі з електроінструментом.Коли ви відчуваєте втому або відчуваєте наркотичну, алкогольну або терапевтичну реакцію, не використовуйте електроінструменти.Короткочасна недбалість при поводженні з електроінструментом може призвести до серйозних травм.

2.Використовуйте засоби індивідуального захисту.Завжди носіть захисні окуляри.

Захисні пристрої, такі як респіратори, нековзне Захисне взуття, шоломи і засоби захисту органів слуху, при відповідних умовах можуть знизити травматизм.

3.Захистіть пристрій від випадкового запуску.Перш ніж підключати джерело живлення та/або акумуляторну батарею, брати в руки інструменти або поводитися з ними, переконайтеся, що вимикач знаходиться у вимкненому положенні.Небезпечно класти пальці на вимикач під час роботи з інструментами або подавати живлення, коли вимикач увімкнено.

4.Перед включенням електроінструменту вийміть всі регулювальні ключі або Г-подібний ключ.Г-подібний ключ, залишений на обертових частинах електроінструменту, може привести до травм персоналу.

5.Не розтягуйте руки надмірно.Приділяйте постійну увагу точці опори і балансу тіла.Це дозволяє краще керувати електроінструментом у разі аварії.

6.Носіть правильно.Не носіть широкий одяг або аксесуари.Тримайте волосся та одяг подалі від рухомих частин.Широкий одяг, аксесуари або довге волосся можуть бути

пов'язані з рухомими частинами.

7.Якщо передбачені пристрої, підключені до обладнання для видалення стружки і збору пилу, переконайтеся, що вони добре підключені і використовуються належним чином.Пристрої для збору пилу можуть зменшити ризики, пов'язані з пилом.

8.Не варто ставитися до цього легковажно через знайомства з часто використовуваними інструментами і ігнорувати правила техніки безпеки при роботі з ними.Необережне дію може в одну мить привести до серйозної травми.

9.Одягайте захисні окуляри під час використання електроінструментів, щоб уникнути травм очей.Захисні окуляри повинні відповідати стандартам ANSI Z87.1, EN166 або AS/NZS 1336.Захисні окуляри повинні відповідати стандартам ANSI Z87.1, EN166 або AS/NZS 1336.Необхідно носити маску для захисту обличчя, як того вимагають закони Австралії/Нової Зеландії.

Роботодавець несе відповідальність за те, щоб оператори інструментів та інший персонал, що знаходиться поблизу робочої зони, носили відповідні засоби захисту.

Використання електроінструментів та запобіжні заходи

1.Не використовуйте електроінструменти неохоче і використовуйте відповідні електроінструменти для різних цілей.Відповідні електроінструменти, розроблені відповідно до номінальних значень, допоможуть вам працювати більш ефективно та безпечно.

2.Якщо вимикач не може бути включений або живлення не може бути відключено, користуватися електроінструментом не можна.Електроінструменти, якими не можна керувати за допомогою вимикача, небезпечні і підлягають ремонту.

3.Перед регулюванням, заміною приладдя або зберіганням електроінструментів необхідно від'єднати їх від джерела живлення і/або витягти батарейний блок (якщо він знімний).Ця захисна міра безпеки знижує ризик випадкового старту електроінструменту.

4.Невикористані електроінструменти повинні зберігатися в недоступному для дітей місці.Особи, які не знайомі з електроінструментом і не розуміють інструкцій, не повинні користуватися електроінструментом.Електроінструменти небезпечні при використанні непідготовленими користувачами.

5.Обслуговувати електроінструменти та приладдя до них.Перевірте, чи рухомі частини в правильному положенні чи застрягли, а також перевірте пошкодження деталей та інші умови, які можуть вплинути на роботу електроінструментів.У разі будь-яких пошкоджень Електроінструмент повинен бути відремонтований перед використанням.Багато нещасних випадків трапляються через погане обслуговування електроінструментів.

6.Тримайте різці гострими та чистими.Різці з гострими ріжучими крайками, що знаходяться в хорошому стані, рідше застряють і ними легко управляти.

7.Вибрати електроінструменти, аксесуари, долота і т.д. відповідно до Інструкції з експлуатації, беручи до уваги умови експлуатації і виконувані операції.Використання електроінструменту для операцій, які не відповідають його призначенню, може призвести до виникнення ризиків.

8.Тримайте ручку і поверхню захоплення сухими і чистими, без мастила.У разі нещасного випадку мокра рукоятка не може гарантувати безпеку захоплення або контролю над інструментом.

9.Не надягайте тканинні робочі рукавички, які можуть заплутатися під час роботи з інструментом.Матерчаті рукавички з тканини можуть призвести до травм, якщо вони стикаються з рухомими частинами.

Використання акумуляторних інструментів і запобіжні заходи при їх використанні

1.Використовуйте лише зарядний пристрій, вказаний виробником.При підключенні зарядного пристрою, придатного тільки для певного типу акумуляторних батарей, до інших батарейним блокам це може привести до загоряння.

2.Використовуйте електроінструменти тільки з батарейними блоками, призначеними виключно для використання.Використання інших акумуляторних батарей може призвести до пошкодження та пожежі.

3.Коли акумулятор Не використовується, тримайте його подалі від інших металевих предметів, таких як скріпки для паперу, монети, ключі, цвяхи, гвинти або інші дрібні металеві предмети, якщо один кінець акумуляторної батареї з'єднується з іншим кінцем.Коротке замикання на кінці акумуляторної батареї може призвести до пожежі.

4.При неправильному використанні рідина може вилитися з батарейного блоку.Слід

уникати контакту з рідиною.У разі випадкового контакту з рідиною промити водою.Якщо рідина потрапила вам в очі, негайно зверніться за медичною допомогою.Рідина, що витекла з акумуляторної батареї, може призвести до корозії або пожежі.

5.Не використовуйте пошкоджені або відновлені акумуляторні батареї та інструменти.Пошкоджені або відремонтовані акумуляторні батареї можуть призвести до непередбачуваних результатів, що може призвести до пожежі, вибуху або травм.

6.Не піддавайте акумуляторну батарею вогню або високій температурі.Піддавання акумуляторної батареї вогню або високій температурі вище 130℃ може викликати вибух.

7.Дотримуйтесь інструкцій щодо зарядки.Не заряджайте батарейний блок або Електроінструмент понад температурного діапазону, зазначеного в інструкції.Неправильна зарядка або зарядка з перевищенням зазначеного температурного діапазону може призвести до пошкодження батареї і збільшити ризик загоряння.

Ремонт

1.Професійний обслуговуючий персонал повинен використовувати ті ж запасні частини для ремонту електроінструментів.Це забезпечить безпеку обслуговуваного електроінструменту.

2.Не ремонтуйте пошкоджений акумулятор.Акумуляторний блок може бути відремонтований тільки виробником або авторизованим провайдером ремонтних послуг.

3.Нанесіть мастило і замініть приналежності відповідно до цієї Інструкції.

Попередження з техніки безпеки при використанні перезаряджається електричної циркулярної пилки

Етапи різання

1. ⚠ Небезпека: будь ласка, тримайте руки подалі від зони різання та пильного полотна.Будь ласка, покладіть іншу руку на допоміжну ручку або затискну оболонку.Якщо електричну циркулярну пилку тримати двома руками, лезо вас не поріже.

2.Не простягайте руку нижче оброблюваної деталі.Захисна кришка не може захистити вас від дотику до пильному полотну під оброблюваної деталлю.

3.Відрегулювати глибину різання відповідно до товщини оброблюваної деталі.Глибина

не повинна перевищувати положення одного зубця під оброблюваної деталлю.

4.Не тримайте оброблювану деталь в руках або на ногах під час різання.Закріпіть оброблювану деталь на стійкій платформі.Дуже важливо правильно підтримувати оброблювану деталь, так як це може звести до мінімуму вплив тіла на зону різання, застрявання пильного полотна або втрату контролю над інструментом.

5.Будь ласка, візьміться за ізольовану поверхню захоплення електроінструменту, так як під час різання ріжучий інструмент може стикнутися з прихованими проводами.Оператор може отримати ураження електричним струмом при контакті з проводами, що знаходяться під напругою, оскільки оголені металеві частини інструменту знаходяться під напругою.

6.Ріжте за допомогою направляючої пилки або прямого леза.Це може підвищити точність різання та зменшити ймовірність застрягання пильного полотна.

7.Будь ласка, завжди використовуйте пильне полотно з правильним розміром і формою отвору вала (Алмазне і кругле).Пильне полотно, яке не відповідає монтажному обладнанню електричної циркулярної пилки, буде зміщуватися від центру, що призведе до втрати контролю.

8.Не використовуйте пошкоджені або неправильні шайби або болти для пилок.Шайби і болти для пильних полотен розроблені спеціально для електричних циркулярних пил для забезпечення оптимальної продуктивності інструменту і безпеки експлуатації.

Причини відскоку та пов'язані з ними попередження

- Відскок-це раптова сила реакції, коли пильне полотно стискається, застряє або відхиляється від напрямку, що може призвести до втрати контролю;
- Пильне полотно перестане рухатися, коли воно буде стиснуто або застрягне на позначці пилки, а сила реакції двигуна змусить інструмент швидко відскочити в бік оператора;
- Кромка зуба на звороті пильного полотна може увійти в поверхню деревини, якщо пильне полотно перекручено або відхиляється від напрямку під час різання, пильне полотно відокремиться від мітки пилки або відскочить в сторону оператора.

1.Будь ласка, міцно тримайте рукоятку обома руками і відрегулюйте положення рукоятки, щоб запобігти відскоку при використанні електричної циркулярної пилки.Тримайте тіло по обидва боки пильного полотна, а не на одній лінії з пильним полотном.Відскок призведе до відскоку електричної циркулярної пилки назад, але оператор може контролювати силу відскоку відповідно до правильних запобіжних заходів.

2.Відпустіть спусковий гачок і утримуйте електричну циркулярну пилку в ріжучому

матеріалі до тих пір, поки пильне полотно повністю не зупиниться, якщо пильне полотно застрягло або різання перервано з будь-якої причини.Не намагайтеся від'єднувати електричну циркулярну пилку від оброблюваної деталі або відводити інструмент назад, коли пильне полотно все ще знаходиться в русі; в іншому випадку воно може відскочити.Вивчіть і прийміть правильні заходи для запобігання застрявання пильного полотна.

3.Перед повторним запуском електричної циркулярної пилки на оброблюваній деталі помістіть пильне полотно в центр пильної мітки, щоб зубці були разом з ріжучим матеріалом.Застрягле пилкове полотно може переміщатися по застряглому ділянці або відскакувати від оброблюваної деталі при повторному запуску електричної циркулярної пилки.

4.Будь ласка, мінімізуйте можливість усадки та відскоку пильного диска за допомогою великої опорної панелі.Велика панель буде провисати під дією власної ваги.Встановіть опори з обох сторін під панеллю біля краю лінії розрізу.

5.Не використовуйте тупі або пошкоджені пильні полотна.Неполіровані або неправильно розміщені пилки можуть звузити сліди пилки, що призведе до надмірного тертя, застрягання або відскоку пилок.

6.Затягніть фіксуючий стрижень для регулювання глибини і кута нахилу пильного полотна перед різанням.Регулювальний стрижень пильного полотна може призвести до заїдання або відскоку пильного полотна, якщо воно буде переміщатися під час різання.

7.Будь ласка, будьте особливо обережні при різанні в кутах або інших сліпих зонах.Виступаюче пильне полотно може врізатися в предмети, які можуть відскакувати.

8.удь ласка, тримайте інструмент обома руками.Не кладіть руки, ноги або інші частини тіла під основу інструменту або за електричну циркулярну пилку, особливо під час поперечного різання.У разі відскоку електрична циркулярна пила може легко відскочити назад до вашої руки, що призведе до серйозних травм.

9.Не застосовуйте надмірних зусиль до електричної циркулярної пилки.Для різання рухайте електричну циркулярну пилку вперед з певною швидкістю.Надмірна сила, прикладена до електричної циркулярної пилки, може призвести до нерівномірного різання, зниження точності різання та відскоку.

Функція захисного кожуха

1.Будь ласка, перевірте, чи правильно закритий нижній захисний кожух перед використанням.Не використовуйте циркулярну пилку, якщо нижній захисний кожух не

може вільно переміщатися і швидко закриватися.Не встановлюйте нижній захисний кожух у відкрите положення.Нижній захисний кожух може зігнутися при випадковому падінні циркулярної пилки.Підніміть нижній захисний кожух за допомогою висувної ручки і переконайтеся, що він може вільно переміщатися під час різання під різними кутами і глибиною, не торкаючись пильного полотна або будь-яких інших компонентів.

2.Перевірте спрацьовування пружини нижнього захисного кожуха.Відремонтуйте захисний кожух і пружину перед використанням, якщо вони не можуть функціонувати належним чином.Нижній захисний кожух може повільно спрацьовувати при наявності пошкоджених компонентів, застряглих предметів або накопиченого сміття.

3.Вручну прибирайте нижній захисний кожух тільки під час спеціальних операцій різання, таких як "врізка" і "композитна різка".Підніміть нижній захисний кожух за допомогою висувної ручки і зніміть нижню захисну кришку, як тільки пильне полотно увійде в ріжучий матеріал.Нижній захисний кожух повинен спрацьовувати автоматично під час інших операцій розпилювання.

4.Завжди перевіряйте, чи закриває Нижня захисна кришка пильне полотно, перш ніж встановлювати пильне полотно на верстак або підлогу.Незахищене ковзне пильне полотно може призвести до переміщення електричної циркулярної пилки назад для розрізання предметів на шляху.Будь ласка, зверніть увагу на час, необхідний від відпускання спускового гачка перемикача до зупинки пильного полотна.

5.Відкрийте нижній захисний кожух вручну, зніміть і перевірте її.Перевірте висувну ручку, щоб переконатися, що вона не торкається корпусу інструменту.Дуже небезпечно тримати пильне полотно відкритим, так як це може привести до серйозних травм.

Опис функції

⚠ **Увага: перед налаштуванням або перевіркою функцій інструменту вимкніть живлення інструменту і вийміть батарейний блок.**

Установка або витяг батарейного блоку

⚠ **Увага: перед установкою або витяганням батарейного блоку вимкніть живлення інструменту.**

⚠ **Увага: при установці або вийманні батарейного блоку міцно тримайте інструмент і батарейний блок.**В іншому випадку вони можуть вислизнути у вас з рук,

що призведе до пошкодження інструментів і батарейного блоку і навіть до травм персоналу.

Виймаючи акумуляторну батарею, натисніть кнопку на передній панелі акумуляторної батареї та вийміть акумуляторну батарею з інструменту.

При установці батарейного блоку вирівняйте пружину якоря на батарейному блоці з пазом на кришці і встановіть її до упору.Вставляйте його повністю в потрібне положення до тих пір, поки батарейний блок не зафіксується і не клацне.Якщо червона індикаторна лампа у верхній частині кнопки все ще видно після установки, значить, батарейний блок заблокований не повністю.

⚠ **Увага: Будь ласка, встановлюйте батарейний блок повністю, поки кліпса не зникне з поля зору.**В іншому випадку він може випадково випасти з інструменту, що призведе до травм оператора та інших осіб.

⚠ **Увага: Не встановлюйте батарейний блок із застосуванням сили.**Якщо вставка акумуляторної батареї утруднена, можливо, вона вставлена неправильно.

Система захисту інструменту / батареї

Цей інструмент оснащений системою захисту інструменту / батареї.Система може автоматично відключати живлення, щоб продовжити термін служби інструментів і батареї.Інструмент автоматично припинить роботу, якщо інструмент або батарея знаходяться в наступних умовах.

Захист від перевантаження

Функція захисту буде активована, якщо робота з інструментом призводить до аномально високого струму.У цьому випадку, будь ласка, вимкніть інструмент і зупиніть додаток, яке призводить до перевантаження інструменту.А потім перезапустіть інструмент.

Захист від перегріву

Інструмент автоматично припинить роботу при перегріві, і індикаторна лампа почне блимати.У цьому випадку, будь ласка, повторно запустіть інструмент після того, як інструмент і батарея охолонуть.

Захист від надмірного розряду

Ця функція захисту буде активована при зниженні рівня заряду батареї.У цьому випадку вийміть батареї з інструменту для зарядки.

Робота з перемикачем

⚠ **Увага**: перед установкою батарейного блоку в інструмент переконайтеся, що курок вимикача може вільно натискатися і після відпускання повертатися в положення OFF.

⚠ **Увага**: Не викидайте кнопку захисту від неправильного спрацьовування, запечатуючи її або іншими способами.При використанні інструментів без кнопки захисту від неправильного спрацьовування може статися непередбачене спрацьовування, яке може призвести до серйозних травм персоналу.

⚠ **Увага**: Якщо ви просто натиснете на спусковий гачок перемикача, не натискаючи на фіксуючий важіль, інструмент запрацює.Не використовуйте цей інструмент в такій умові.При використанні інструментів, що вимагають технічного обслуговування вимикача, може статися непередбачене спрацьовування, яке може привести до серйозних травм персоналу.Перед подальшим використанням інструменту поверніть його в ремонтний центр DWT для належного ремонту.

Інструмент має кнопку захисту від неправильної роботи, щоб користувачі не могли випадково натиснути на спусковий гачок перемикача, і ви можете натиснути кнопку захисту від неправильної роботи, а потім натиснути на спусковий гачок перемикача, щоб запустити інструмент..Відпустіть спусковий гачок перемикача, щоб зупинити інструмент.

Регулювання глибини різання

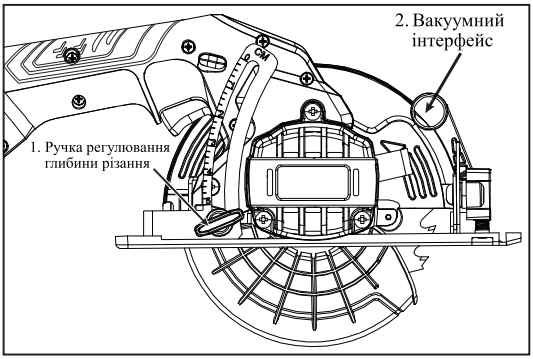

1. Ручка регулювання глибини різання
2. Вакуумний інтерфейс

⚠ **Увага: після регулювання глибини різання обов'язково затягніть регулювальну ручку.**

Послабте стрижень на направляючій пластині глибини і перемістіть основу вгору або вниз.Затягніть важіль, щоб закріпити основу на потрібній глибині різання.Щоб зробити різання чистішим і безпечнішим, при налаштуванні глибини різання стежте за тим, щоб не перевищувати положення одного зубця нижче оброблюваної деталі.Небезпечний відскок може призвести до травми.Правильна глибина різання може зменшити ймовірність відскоку.

⚠ Увага: Причина, по якій основа не ковзає плавно вгору і вниз, може полягати в нахилі направляючої пластини глибини.Будь ласка, відрегулюйте напрямну пластину глибини.

Будь ласка, підключіть пилозбірник до інструменту для очищення та різання.Використовуйте відповідні короткі кінці.

Розрізати під косим кутом

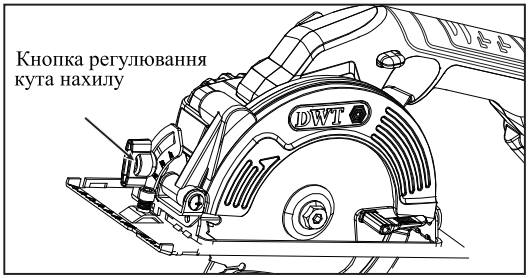

➢ Кнопка регулювання кута нахилу

⚠ **Увага: Обов'язково щільно зафіксуйте ручку після регулювання кута нахилу.**

Послабте затискні гвинти.Встановіть потрібний кут за допомогою відповідного ріжучого інструменту, а потім затягніть затискні гвинти.

Обслуговування

⚠ **Увага**: Будь ласка, перед перевіркою або технічним обслуговуванням інструменту обов'язково вимкніть живлення інструменту і вийміть батарейний блок.

⚠ **Увага**: при чищенні верхнього і нижнього захисних кожухів обов'язково прибирайте скупчилися тирса, які можуть перешкодити роботі системи нижнього захисного кожуха.Забруднена система захисного кожуха може обмежити її роботу, що

може призвести до серйозних травм персоналу.Найбільш ефективним способом очищення є використання стисненого повітря.При видуванні тирси з захисного кожуха обов'язково надягайте відповідні захисні окуляри і засоби захисту органів дихання.

⚠ **Увага**: Будь ласка, видаліть тирсу з інструменту після використання.Дрібні тирса можуть потрапити всередину інструменту, що призведе до зниження продуктивності або загоряння.

Щоб гарантувати безпеку та надійність продукції, ремонт, будь-яке інше технічне обслуговування або регулювання повинні виконуватися авторизованим сервісним центром DWT.Переконайтеся, що компоненти повинні бути замінені компонентами DWT.

Зарядка батарейного блоку

- Зарядка батареї для накопичення енергії

1. Зарядка повинна проводитися в приміщенні.
2. Використовуйте батареї для накопичення енергії і зарядні пристрої, які входять в комплект поставки електроінструменту.
3. Батареї для накопичення енергії заряджається тільки частково при доставці.Повністю зарядіть батарею перед першим використанням електроінструменту переконайтеся в тому, що батарея заряджена.
4. Літієву батарею можна заряджати в будь-який час, не скорочуючи термін її служби.Якщо процес зарядки раптово перерветься, батарея не буде пошкоджена.
5. Для повної зарядки повністю розрядженої батареї для накопиченням енергії потрібно 120 хвилин на зарядній підставці 2 А при температурі 10°-40° (50°F-104°F).Повна зарядка за допомогою зарядного пристрою 4а займає близько 60 хвилин.
6. На батареї для накопичення енергії встановлено пристрій контролю температури NTC.Акумулятор можна заряджати при температурі від 5°C до 40 °C.Таким чином, це може значно продовжити термін служби батареї для накопичення енергії.
7. Будь ласка, зверніть увагу на положення про поводження з відходами літієвої батареї.

- **Значення індикаторної лампи зарядного пристрою**

Індикаторна лампа	Статус
Зелене світло горить завжди.	Режим очікування / зарядка завершена
Зелена лампа блимає	В процесі зарядки
Червона індикаторна лампа горить / блимає	Несправність батарейного блоку

სპეციფიკაცია			
მოდელი:	AHKP-20-140 DN	AHKP-20-140 DN-4C2	AHKP-20-140 DN-4
დანის დიამეტრი:	140 mm		
ჭრის მაქსიმალური სიღრმე:	50 mm		
დატვირთვის გარეშე სიჩქარე:	6000RPM		
ჭრის კუთხე	45 გრადუსი		

•მწარმოებელი იტოვებს უფლებას შეცვალოს სპეციფიკაციები წინასწარი შეტყობინების გარეშე.

• სპეციფიკაციები შეიძლება განსხვავდებოდეს ქვეყნიდან ქვეყანაში.

გამოყენებულია ბატარეის პაკეტი და დამტენი

ბატარეის პაკეტი	BSP204026XS
დამტენი	CSP202008XS/CSP204009XS

•ზემოთ ჩამოთვლილი ბატარეის პაკეტებისა და დამტენების გამოყენებადობა დამოკიდებულია მომხმარებლის რეგიონზე.

⚠ გაფრთხილება: გთხოვთ, გამოიყენოთ მხოლოდ ზემოთ ჩამოთვლილი ბატარეის პაკეტები და დამტენები. სხვა ტიპის ბატარეის პაკეტების ან დამტენების გამოყენებამ შეიძლება გამოიწვიოს პირადი დაზიანება და/ან ხანძარი.

Ni-MH
Li-ion

არ გადაყაროთ ელექტრო მოწყობილობები ან ბატარეის პაკეტები საყოფაცხოვრებო ნარჩენებთან ერთად!

გთხოვთ, აუცილებლად მიჰყვეთ ინსტრუქციებს ნარჩენების ელექტრონული და ელექტრო მოწყობილობების, ბატარეების, შესანახი ბატარეების, ნარჩენების ბატარეებისა და ნარჩენების შესანახი ბატარეების შესახებ. კლასიფიცირება და გადამუშავება ელექტრული აღჭურვილობისა და ბატარეების პაკეტებისთვის,

წაიკითხეთ ოპერატორის სახელმძღვანელო.

მიზანი

ეს ინსტრუმენტი გამოიყენება ხის, ლითონისა და პლასტმასისთვის

უსაფრთხოების გაფრთხილება

ზოგადი უსაფრთხოების გაფრთხილებები ელექტრო ხელსაწყოებისთვის

⚠ გაფრთხილება

გთხოვთ, წაიკითხოთ უსაფრთხოების ყველა გაფრთხილება, ინსტრუქცია, დიაგრამა და დებულება, რომელიც მოწოდებულია ელექტრო იარაღებით. შემდეგი ინსტრუქციების შეუსრულებლობამ შეიძლება გამოიწვიოს ელექტროშოკი, ხანძარი და/ან სერიოზული დაზიანება.

გთხოვთ, შეინახოთ ყველა გაფრთხილება და ინსტრუქცია მომავალი მითითებისთვის.

გაფრთხილებებში გამოყენებული ტერმინი „ელექტრული ხელსაწყოები“ ეხება ელექტრო იარაღს, რომელსაც მართავს ქსელი (სადენიანი) ან ელექტრო იარაღები, რომლებიც ამოძრავებს ბატარეას (უკაბელო).

სამუშაო ადგილის უსაფრთხოება

1. შეინახეთ სამუშაო ადგილი სუფთა და ნათელ ადგილას. ქაოტური და ბნელი ადგილებმა შეიძლება გამოიწვიოს უბედური შემთხვევები.
2. არ გამოიყენოთ ელექტრო იარაღები ფეთქებად გარემოში, როგორიცაა აალებადი სითხე, გაზი ან მტვერიანი გარემო. ელექტრული ხელსაწყოების ნაპერწკლებმა შეიძლება გაანათოს მტვერი ან გაზი.
3. ელექტრო ხელსაწყოების მუშაობისას თავი შორს დაიჭირეთ ბავშვებისა და მნახველებისგან. უყურადღებობამ შეიძლება გამოიწვიოს ხელსაწყოს კონტროლის დარღვევა.

ელექტრო უსაფრთხოება

1. ელექტრო ხელსაწყოს შტეფსელი უნდა ემთხვეოდეს ბუდეს. არ შეაკეთოთ შტეფსელი არანაირად. ელექტრული ხელსაწყოები, რომლებიც საჭიროებენ დასაბუთებას, არ უნდა გამოიყენონ გადამრთველი შტეფსელი. არ დაყენებული შტეფსელი და შესაბამისი სოკეტები შეამცირებს ელექტროშოკის რისკს.
2. მოერიდეთ ადამიანის სხეულის კონტაქტს დამიწების ზედაპირებთან, როგორიცაა მილები, გამაგრილებელი ფარფლები და მაცივრები. თუ თქვენი სხეული ეხება დამიწების ზედაპირებს, ელექტროშოკის რისკი გაიზრდება.
3. არ გაუშვათ ელექტრო იარაღები წვიმის ან ნოტიო გარემოში. ელექტრო ინსტრუმენტებში შემავალი წყალი გაზრდის ელექტროშოკის რისკს.
4. არ გამოიყენოთ ბოროტად მოქნილი სადენები. არასოდეს გამოიყენოთ მოქნილი სადენები გადასაადგილებლად, ელექტრული ხელსაწყოების ამოსაღებად ან მისი

შტეფსელისთვის. შეინახეთ მოქნილი მავთულები სითბოს წყაროსგან, ზეთისგან, მკვეთრი კიდეებისგან ან მოძრავი ნაწილებისგან. დაზიანებული ან ქარიანი მოქნილი მავთულები გაზრდის ელექტროშოკის რისკს.

5. ელექტრო იარაღების გარე გამოყენებისას გამოყენებული უნდა იქნეს გარე გამოყენებისთვის შესაფერისი დაგრძელებული მავთულები. გარე გამოყენებისთვის შესაფერისი მავთულები შეამცირებს ელექტროშოკის რისკს.

6. ნარჩენი დენის მოწყობილობით (RCD) დაცული ელექტრომომარაგება გამოყენებული უნდა იქნეს თუ გარდაუვალია ელექტრო იარაღების ფუნქციონირება ნესტიან გარემოში. RCD შეამცირებს ელექტროშოკის რისკს.

7. ელექტრო ხელსაწყოებს შეუძლიათ გამოიმუშაონ ელექტრომაგნიტური ველები (EMF), რომლებიც უვნებელია მომხმარებლებისთვის. თუმცა, კარდიოსტიმულატორის და სხვა მსგავსი სამედიცინო მოწყობილობების მომხმარებლებმა უნდა მიმართონ მოწყობილობის მწარმოებელს და/ან ექიმს რჩევისთვის, სანამ იმუშავებენ ელექტრო ხელსაწყოზე.

პირადი უსაფრთხოება

1. იყავით ფხიზლად, ყურადღება მიაქციეთ მუშაობას და იფხიზლეთ ელექტრო იარაღების მუშაობისას. როდესაც გრძნობთ დაღლილობას ან ხართ ნარკოტიკების, ალკოჰოლის ან თერაპიული წამლების ზემოქმედების ქვეშ ამ დროს, არ გამოიყენოთ ელექტრო იარაღები. ელექტრო ხელსაწყოების მუშაობისას მომენტალური დაუდევრობა შეიძლება გამოიწვიოს სერიოზული პირადი დაზიანება.

2. გამოიყენეთ პირადი დამცავი საშუალებები. ყოველთვის გაიკეთეთ უსაფრთხოების სათვალე.

დამცავი მოწყობილობები, როგორიცაა მტვრის ნიღბები, მოცურების დამცავი ფეხსაცმელი, ჩაფხუტი და სმენის დამცავი მოწყობილობები შესაბამის პირობებში, შეუძლიათ შეამცირონ პირადი დაზიანება.

3. დაიცავით შემთხვევითი გაშვებისგან. დარწმუნდით, რომ გადამრთველი გამორთულია, სანამ დაუკავშირებთ კვების წყაროს და/ან ბატარეის პაკეტს, აიღებთ ან ამუშავებთ ხელსაწყოებს. სახიფათოა გადამრთველზე თითების დადება ხელსაწყოებთან მუშაობისას ან ელექტროენერგიის მიწოდება, როდესაც ჩამრთველი ჩართულია.

4. ამოიღეთ ყველა რეგულირების გასაღები ან გასაღებები, სანამ ელექტრო ხელსაწყოები ჩართავთ. ელექტრული ხელსაწყოების მბრუნავ ნაწილებზე დატოვებული გასაღები ან გასაღებები შეიძლება გამოიწვიოს პირადი დაზიანება.

5. ნუ გაჭიმავთ ხელებს ზედმეტად. მუდმივი ყურადღება მიაქციეთ ფეხისა და სხეულის ბალანსს. ეს საშუალებას გაძლევთ უკეთ აკონტროლოთ ელექტრო

ინსტრუმენტი ავარიის შემთხვევაში.

6. ჩაიცვით სწორად. არ ჩაიცვათ თავისუფალი ტანსაცმელი ან აქსესუარები. შეინახეთ თმა და ტანსაცმელი მოძრავი ნაწილებისგან მოშორებით. ფხვიერი ტანსაცმელი, აქსესუარები ან გრძელი თმა შეიძლება ჩართული იყოს მოძრავ ნაწილებში.

7. თუ უზრუნველყოფილია ჩიპების მოსაშორებლად და მტვრის შემგროვებელ მოწყობილობებთან დაკავშირებული მოწყობილობები, დარწმუნდით, რომ მათი კარგად დაკავშირება და სათანადო გამოყენება შესაძლებელია. მტვრის შემგროვებელ მოწყობილობებს შეუძლიათ შეამცირონ მტვრისგან გამოწვეული რისკები.

8. ნუ მიიღებთ ამას მსუბუქად, ხშირად გამოყენებული ხელსაწყოების გაცნობის გამო და უგულებელყოფთ ხელსაწყოების უსაფრთხოების სახელმძღვანელო მითითებებს. უყურადღებო მოქმედებამ შეიძლება გამოიწვიოს სერიოზული დაზიანება მყისიერად.

9. ატარეთ დამცავი სათვალე ელექტრო ხელსაწყოების გამოყენებისას თვალის დაზიანების თავიდან ასაცილებლად. სათვალეები უნდა შეესაბამებოდეს ANSI Z87.1, EN166 ან AS/NZS 1336-ს. აუცილებელია ნიღბის ტარება სახის დასაცავად, როგორც ამას ავსტრალიის/ახალი ზელანდიის კანონები მოითხოვს.

დამსაქმებელი პასუხისმგებელია სამუშაო ადგილის სიახლოვეს არსებული ხელსაწყოების ოპერატორებისა და სხვა პერსონალის ზედამხედველობაზე, რათა ატარონ უსაფრთხოების შესაბამისი აღჭურვილობა.

ელექტრო ხელსაწყოების გამოყენება და სიფრთხილის ზომები

1. ნუ გამოიყენებთ ელექტრო ხელსაწყოებს უხალისოდ და გამოიყენეთ შესაბამისი ელექტრო იარაღები სხვადასხვა მიზნებისთვის. რეიტინგული მნიშვნელობების მიხედვით შექმნილი შესაბამისი ელექტრო ხელსაწყოები დაგეხმარებათ უფრო ეფექტურად და უსაფრთხოდ იმუშაოთ.

2. თუ გადამრთველის ჩართვა ან დენის გათიშვა შეუძლებელია, ელექტრო იარაღების

გამოყენება შეუძლებელია. ელექტრო ხელსაწყოები, რომელთა მართვა შეუძლებელია გადამრთველით, საშიშია და უნდა შეკეთდეს.

3. აქსესუარის მორგებამდე, გამოცვლამდე ან ელექტრო ხელსაწყოების შენახვამდე აუცილებელია მათი გამორთვა დენის წყაროდან და/ან ამოიღოთ ბატარეის ნაკრები (თუ არის მოსახსნელი). ეს დამცავი უსაფრთხოების ზომა ამცირებს ელექტრო ხელსაწყოების შემთხვევით გაშვების რისკს.

4. ელექტრო იარაღები, რომლებიც არ გამოიყენება, უნდა ინახებოდეს ბავშვებისთვის მიუწვდომელ ადგილას. პირებმა, რომლებიც არ იცნობენ ელექტრო ხელსაწყოებს და არ ესმით ინსტრუქციები, არ უნდა მუშაობდნენ ელექტრო იარაღებით. ელექტრო ხელსაწყოები სახიფათოა, როდესაც ისინი მუშაობენ გაუწვრთნელი მომხმარებლების მიერ.

5. შეინახეთ ელექტრო იარაღები და მათი აქსესუარები. შეამოწმეთ მოძრავი ნაწილები მორგებულია თუ არის დამაგრებული და შეამოწმეთ ნაწილების დაზიანება და სხვა პირობები, რამაც შეიძლება გავლენა მოახდინოს ელექტრო ხელსაწყოების მუშაობაზე. ნებისმიერი დაზიანების შემთხვევაში, ელექტრო იარაღები უნდა შეკეთდეს გამოყენებამდე. ბევრი ავარია გამოწვეულია ცუდად მოვლილი ელექტრო ხელსაწყოებით.

6. შეინახეთ საჭრელები ბასრი და სუფთა. კარგად მოვლილი საჭრელები მკვეთრი საჭრელი კიდეებით ნაკლებად იჭედება და ადვილად კონტროლდება.

7. ექსპლუატაციის ინსტრუქციის შესაბამისად შეარჩიეთ ელექტრო იარაღები, აქსესუარები, ხელსაწყოები და ა.შ. ელექტრული ხელსაწყოს გამოყენება მისი მიზნისთვის შეუსაბამო ოპერაციებისთვის შეიძლება გამოიწვიოს რისკები.

8. შეინახეთ სახელური და დასაჭერი ზედაპირი მშრალი და სუფთა, ცხიმის გარეშე. უბედური შემთხვევის შემთხვევაში, სველი სახელური ვერ უზრუნველყოფს ხელსაწყოს უსაფრთხოებას ან კონტროლს.

9. არ აცვიათ ნაჭრის სამუშაო ხელთათმანები, რომლებიც შეიძლება ჩახლართული იყოს ხელსაწყოს გამოყენებისას. ნაჭრის სამუშაო ხელთათმანები შეიძლება გამოიწვიოს პირადი დაზიანება, თუ ისინი ჩართულია მოძრავ ნაწილებში.

ბატარეის ხელსაწყოების გამოყენება და სიფრთხილის ზომები

1. გამოიყენეთ მხოლოდ მწარმოებლის მიერ მითითებული დამტენი. როდესაც დამტენი გამოიყენება მხოლოდ გარკვეული ტიპის ბატარეისთვის შესაფერისი სხვა ბატარეების პაკეტებზე, ამან შეიძლება გამოიწვიოს ხანძრის საშიშროება.

2. გამოიყენეთ მხოლოდ ელექტრო იარაღები ბატარეის პაკეტებით, რომლებიც ექსკლუზიურია. ბატარეის სხვა პაკეტების გამოყენებამ შეიძლება გამოიწვიოს დაზიანება და ხანძრის საფრთხე.

3. როდესაც ბატარეის პაკეტი არ იყენებთ, შეინახეთ იგი სხვა ლითონის საგნებისგან, როგორიცაა ქაღალდის სამაგრები, მონეტები, გასაღებები, ლურსმნები, ხრახნები ან სხვა პატარა ლითონის საგნები, იმ შემთხვევაში, თუ ბატარეის პაკეტის ერთი ბოლო უკავშირდება მეორე ბოლოს. ბატარეის პაკეტის ბოლოს მოკლე ჩართვამ შეიძლება გამოიწვიოს წვა ან ანთება.
4. არასწორად გამოყენების შემთხვევაში, ბატარეის ნაკრებიდან შესაძლოა სითხე გადმოიღვროს. თავიდან უნდა იქნას აცილებული სითხესთან კონტაქტი. სითხესთან შემთხვევითი კონტაქტის შემთხვევაში ჩამოიბანეთ წყლით. თუ სითხე თვალებში მოხვდა, დაუყოვნებლივ მიმართეთ სამედიცინო დახმარებას. ბატარეიდან დაღვრილმა სითხემ შეიძლება გამოიწვიოს კოროზია ან წვა.
5. არ გამოიყენოთ დაზიანებული ან ხელახლა დამონტაჟებული ბატარეის პაკეტები ან ხელსაწყოები. დაზიანებულმა ან ხელახლა დაყენებულმა ბატარეის პაკეტებმა შეიძლება გამოიწვიოს არაპროგნოზირებადი შედეგები, რამაც გამოიწვიოს ხანძარი, აფეთქება ან დაზიანება.
6. არ გაუშვათ ბატარეის პაკეტი ცეცხლზე ან მაღალ ტემპერატურაზე. ბატარეის პაკეტის ცეცხლზე ან 130°C-ზე მაღალ ტემპერატურაზე ზემოქმედებამ შეიძლება გამოიწვიოს აფეთქება.
7. მიჰყევით დატენვის ინსტრუქციას. არ დატენოთ ბატარეის ნაკრები ან ელექტრო ხელსაწყოები ინსტრუქციებში მითითებულ ტემპერატურულ დიაპაზონში. არასწორმა დამუხტვამ ან დატენვამ მითითებულ ტემპერატურულ დიაპაზონს მიღმა შეიძლება დააზიანოს ბატარეა და გაზარდოს ანთების რისკი.

შეკეთება

1. პროფესიონალი ტექნიკური პერსონალი უნდა გამოიყენოს იგივე სათადარიგო ნაწილები ელექტრო იარაღების შესაკეთებლად. ეს უზრუნველყოფს ელექტრო ხელსაწყოს უსაფრთხოებას.
2. არ შეაკეთოთ დაზიანებული ბატარეის პაკეტი. ბატარეის შეკეთება შესაძლებელია მხოლოდ მწარმოებლის ან ავტორიზებული სარემონტო სერვისის პროვაიდერის მიერ.
3. წაისვით საპოხი ზეთი და შეცვალეთ აქსესუარები ამ ინსტრუქციის მიხედვით.

უსაფრთხოების გაფრთხილება მრავალჯერადი დატენვის ელექტრო წრიული ხერხის გამოყენებისას

ჭრის ნაბიჯები

1. ⚠ საშიშროება: გთხოვთ, მოარიდოთ ხელები ჭრის ადგილს და ხერხის დანას.

გთხოვთ, მოათავსოთ მეორე ხელი დამხმარე სახელურზე ან დაწკაპუნების გარსზე. თუ ელექტრო წრიულ ხერხს ორი ხელით გიჭირავთ, პირი არ გაგჭრით.
2. არ ჩაწიოთ ხელი სამუშაო ნაწილის ქვემოთ. დამცავი საფარი ვერ დაგიცავთ სამუშაო ნაწილის ქვემოთ ხერხის დანაზე შეხებისგან.
3. დაარეგულირეთ ჭრის სიღრმე სამუშაო ნაწილის სისქის მიხედვით. სიღრმე არ უნდა აღემატებოდეს სამუშაო ნაწილის ქვემოთ ერთი ნაკერის პოზიციას.
4. არ დაიჭიროთ დასამუშავებელი ნაწილი ხელებში ან ფეხებზე ჭრის დროს. დააფიქსირეთ დასამუსავებელი ნაწილი სტაბილურ პლატფორმაზე. ძალზე მნიშვნელოვანია დაშამუშავებელი ნაწილის სწორად დამაგრება, რადგან მას შეუძლია მინიმუმამდე დაიყვანოს სხეულის ზემოქმედება ჭრის ზონაზე და ხერხის პირის ჩაჭედვა ან ხელსაწყოს კონტროლიდან გასვლა.
5. გთხოვთ, დაიჭიროთ ელექტრული ხელსაწყოს იზოლირებული დასაჭერი ზედაპირი, რადგან ჭრის დროს საჭრელი ხელსაწყო შეიძლება შეეხოს ფარულ სადენებთან. ოპერატორს შეიძლება მიეცეს ელექტრო შოკი "ცოცხალ" მავთულთან შეხებისას, რადგან ხელსაწყოზე დაუცველი ლითონის ნაწილები "ცოცხალია".
6. დაჭერით ხერხის მეგზურით ან სწორი დანით. მას შეუძლია გააუმჯობესოს ჭრის სიზუსტე და შეამციროს ხერხის დანის ჩაჭედვის შესაძლებლობა.
7. გთხოვთ, ყოველთვის გამოიყენოთ ხერხის დანა სწორი ლილვის ხვრელის ზომისა და ფორმის (მრგვალი და წრიული). ხერხის პირები, რომლებიც არ ემთხვევა ელექტრული წრიული ხერხის სამონტაჟო აპარატურას, გასხლტება, რაც გამოიწვევს კონტროლის დაკარგვას.
8. არ გამოიყენოთ დაზიანებული ან არასწორი ხერხის პირის საყელურები ან ჭანჭიკები. შეიმუშავეთ ხერხის პირის საყელურები და ჭანჭიკები სპეციალურად ელექტრო წრიული ხერხებისთვის, ხელსაწყოს ოპტიმალური მუშაობისთვის და ოპერაციული უსაფრთხოებისთვის.

მობრუნების მიზეზები და დაკავშირებული გაფრთხილებები

- Rebound არის უეცარი რეაქციის ძალა, როდესაც ხერხის პირი იკუმშება, იჭედება ან გადახრის მიმართულებას, რამაც შეიძლება გამოიწვიოს კონტროლის დაკარგვა;
- ხერხის პირი შეწყვეტს მოძრაობას, როდესაც ის შეკუმშულია ან დაიჭერს ხერხის ნიშანს, და ძრავის რეაქციის ძალა უბიძგებს ხელსაწყოს სწრაფად მობრუნებას ოპერატორისკენ;
- ხერხის პირის უკანა მხარეს კბილის კიდე შეიძლება შევიდეს ხის ზედაპირზე, თუ ჭრის დროს ხერხის პირი გადაუგრიხეს ან მიმართულებიდან გადაიხრება,

ხერხის პირი მოშორდება ხერხის ნიშანს ან გადახტება ოპერატორისკენ.

1. გთხოვთ, მტკიცედ დაიჭიროთ ხელი ორივე ხელით და დაარეგულიროთ მკლავის პოზიცია, რათა თავიდან აიცილოთ აბრუნება ელექტრო წრიული ხერხის გამოყენებისას. შეინახეთ სხეული ხერხის დანას ორივე მხარეს, ვიდრე იყოთ ხერხის პირთან შესაბამისობაში. მობრუნება გამოიწვევს ელექტრული წრიული ხერხის უკან დაბრუნებას, მაგრამ ოპერატორს შეუძლია გააკონტროლოს მობრუნების ძალა სწორი სიფრთხილის ზომების მიხედვით.

2. გაათავისუფლეთ ჩახმახი და შეინახეთ ელექტრული წრიული ხერხი საჭრელ მასალაში მანამ, სანამ ხერხის პირი მთლიანად არ გაჩერდება, როდესაც ხერხის პირი გაიჭედება ან რაიმე მიზეზით ჭრის შეწყვეტა არ მოხდება. არ შეეცადოთ ამოიღოთ ელექტრული წრიული ხერხი სამუშაო ნაწილიდან ან არ გამოიყვანოთ ხელსაწყო უკან, როდესაც ხერხის პირი ჯერ კიდევ მოძრაობს; წინააღმდეგ შემთხვევაში, ის შეიძლება მობრუნდეს. შეისწავლეთ და მიიღეთ სწორი ზომები, რათა თავიდან აიცილოთ ხერხის პირი დაჭედილი.

3. მოათავსეთ ხერხის პირი სასხლეტის ნიშნის ცენტრში, რათა შეინარჩუნოს კბილები საჭრელ მასალასთან ერთად, სანამ ხელახლა დაიწყებთ ელექტრო წრიულ ხერხს სამუშაო ნაწილში. ხერხის პირი, რომელიც ჩაჭედილია, შეიძლება გადაადგილდეს ჩარჩენილი ადგილის გასწვრივ ან ამობრუნდეს სამუშაო ნაწილიდან, როდესაც ელექტრო წრიული ხერხი ხელახლა ამუშავებს.

4. გთხოვთ, მინიმუმამდე დაიყვანოთ ხერხის დანის შეკუმშვისა და ამობრუნების შესაძლებლობა დიდი საყრდენი პანელით. დიდი პანელი იკეცება საკუთარი წონის გამო. მოათავსეთ საყრდენი ორივე მხარეს პანელის ქვემოთ ჭრის ხაზის კიდესთან.

5. არ გამოიყენოთ დაძველებული ან დაზიანებული ხერხის პირები. ხერხის პირები, რომლებიც არ არის გაპრიალებული ან არასწორად მოთავსებული, შეიძლება შევიწროვდეს ხერხის კვალი, რაც გამოიწვევს ხერხის ზედმეტ ხახუნს, წებოვნებას ან აბრუნებს ხერხის პირებს.

6. დაჭრის წინ დაჭიმეთ საკეტის ღერო სასხლეტის დანის სიღრმისა და კუთხის დასარეგულირებლად. ხერხის პირის რეგულირების ღერომ შეიძლება გამოიწვიოს ხერხის პირის დაწებება ან აბრუნება, თუ ის მოძრაობს ჭრის დროს.

7. განსაკუთრებით ფრთხილად იყავით კუთხეებში ან სხვა ბრმა წერტილებში ჭრისას. ამობურცული ხერხის პირი შეიძლება გაჭრას ობიექტებად, რომლებიც მიდრეკილია მობრუნებისკენ.

8. გთხოვთ დაიჭიროთ ხელსაწყო ორივე ხელით. არ მოათავსოთ ხელები, ფეხები ან სხეულის სხვა ნაწილები ხელსაწყოს ძირის ქვეშ ან ელექტრო წრიული ხერხის უკან, განსაკუთრებით ჯვარედინი ჭრის დროს. მობრუნების შემთხვევაში,

ელექტრო წრიული ხერხი ადვილად გადახტება თქვენს ხელზე, რამაც შეიძლება გამოიწვიოს სერიოზული პირადი დაზიანება.
9. არ გამოიყენოთ ზედმეტი ძალა ელექტრო წრიულ ხერხზე. ჭრისთვის ელექტრული წრიული ხერხი წინ გადაიტანეთ გარკვეული სიჩქარით. ელექტრო წრიულ ხერხზე გადაჭარბებული ძალის გამოყენებამ შეიძლება გამოიწვიოს არათანაბარი ჭრა, შეამციროს ჭრის სიზუსტე და გამოიწვიოს მობრუნება.

დამცავი საფარის ფუნქცია

1. გამოყენებამდე შეამოწმეთ, არის თუ არა სათანადოდ დახურული ქვედა დამცავი საფარი. არ გამოიყენოთ წრიული ხერხი, თუ ქვედა დამცავი საფარი თავისუფლად ვერ მოძრაობს და სწრაფად იხურება. არ მოათავსოთ ქვედა დამცავი საფარი ღია მდგომარეობაში. ქვედა დამცავი საფარი შეიძლება მოხრილი იყოს, თუ წრიული ხერხი შემთხვევით დაეცემა. ასწიეთ ქვედა დამცავი საფარი ასაწევი სახელურით და დარწმუნდით, რომ მას შეუძლია თავისუფლად იმოძრაოს ჭრის დროს სხვადასხვა კუთხით და სიღრმეზე, ხერხის დანაზე ან სხვა კომპონენტებზე შეხების გარეშე.
2. შეამოწმეთ ქვედა დამცავი საფარის ზამბარის მოქმედება. გამოყენებამდე შეაკეთეთ დამცავი საფარი და ზამბარა, თუ ისინი გამართულად ვერ მუშაობენ. ქვედა დამცავი საფარი შეიძლება ნელა მუშაობდეს, თუ არის დაზიანებული კომპონენტები, ჩარჩენილი საგნები ან დაგროვილი ნამსხვრევები.
3. ქვედა დამცავი საფარი ხელით ამოიღეთ მხოლოდ სპეციალური ჭრის ოპერაციების დროს, როგორიცაა "ჩაჭრა" და "კომპოზიტური ჭრა". ასწიეთ ქვედა დამცავი საფარი ასაწევი სახელურით და გაათავისუფლეთ ქვედა დამცავი საფარი მას შემდეგ, რაც ხერხის დანა შევა საჭრელ მასალაში. ქვედა დამცავი საფარი ავტომატურად უნდა მუშაობდეს სხვა ხერხის ოპერაციების დროს.
4. ყოველთვის შეამოწმეთ, ფარავს თუ არა ქვედა დამცავი საფარი ხერხის პირს, სანამ წრიული ხერხი სამუშაო მაგიდაზე ან იატაკზე მოათავსებთ. დაუცველმა სასრიალო ხერხმა შეიძლება გამოიწვიოს ელექტრო წრიული ხერხის უკან გადაადგილება, რათა გზაზე ობიექტებად დაჭრას. გთხოვთ, მიაქციოთ ყურადღება გადამრთველის გამოშვებიდან ხერხის დანის გაჩერებამდე საჭირო დროს.
5. ხელით გახსენით ქვედა დამცავი საფარი, გაუშვით და შეამოწმეთ. შეამოწმეთ ამოსაწევი სახელური, რათა დარწმუნდეთ, რომ ის არ შეეხო ხელსაწყოს გარსაცმს. ძალზე სახიფათოა ხერხის დანის გაშლა, რადგან ამან შეიძლება გამოიწვიოს სერიოზული პირადი დაზიანება.

ფუნქციის აღწერა

⚠ **გაფრთხილება: გთხოვთ, გამორთოთ ხელსაწყოს ელექტრომომარაგება და ამოიღეთ ბატარეის ნაკრები, სანამ დაარეგულირებთ ან შეამოწმებთ ხელსაწყოს ფუნქციებს.**

ბატარეის პაკეტის დაყენება ან მოხსნა

⚠ **გაფრთხილება: გთხოვთ, გამორთოთ ხელსაწყოს კვების წყარო ბატარეის პაკეტის დაყენებამდე ან ამოღებამდე.**

⚠ **გაფრთხილება: გთხოვთ, მჭიდროდ დაიჭიროთ ხელსაწყო და ბატარეის პაკეტი ბატარეის პაკეტის დაყენების ან ამოღებისას.**

წინააღმდეგ შემთხვევაში, ისინი შეიძლება ხელიდან გამოგცურონ, რამაც გამოიწვია იარაღების და ბატარეის პაკეტების დაზიანება და პირადი დაზიანებაც კი.

ბატარეის პაკეტის ამოღებისას დააჭირეთ ღილაკს ბატარეის პაკეტის წინა მხარეს და ამოიღეთ ბატარეის პაკეტი ხელსაწყოდან.

ბატარეის პაკეტის დაყენებისას, გაასწორეთ ბატარეის შეკვრაზე არმატურული ზამბარა საფარის ღართან და დააწექით თავის ადგილზე. ჩადეთ იგი სრულად პოზიციაში, სანამ ბატარეის პაკეტი არ დაიბლოკება და არ დააწკაპუნებს. თუ წითელი ინდიკატორის ნათურა ღილაკის ზედა ნაწილში კვლავ ჩანს ჩასმის შემდეგ, ბატარეის პაკეტი ბოლომდე არ არის ჩაკეტილი.

⚠ **გაფრთხილება: გთხოვთ, დაინსტალიროთ ბატარეის პაკეტი მთლიანად, სანამ კლიპი მხედველობიდან არ გაქრება.** წინააღმდეგ შემთხვევაში ის შეიძლება შემთხვევით ამოვარდეს ხელსაწყოდან, რაც გამოიწვევს ოპერატორის და სხვების დაზიანებას.

⚠ **გაფრთხილება: არ დაინსტალიროთ ბატარეის ნაკრები ძალით.** თუ ძნელია ბატარეის პაკეტის ჩასმა, ის შეიძლება არასწორად იყოს ჩასმული.

ხელსაწყოების/ბატარეის დაცვის სისტემა

ეს ინსტრუმენტი აღჭურვილია ხელსაწყოს/ბატარეის დაცვის სისტემით. სისტემას შეუძლია ავტომატურად შეწყვიტოს ელექტროენერგიის მიწოდება ხელსაწყოების და ბატარეების მომსახურების ვადის გაგრძელების მიზნით. ინსტრუმენტი ავტომატურად შეწყვეტს მუშაობას, თუ ხელსაწყო ან ბატარეა იმყოფება შემდეგ პირობებში.

გადატვირთვისაგან დაცვა

დაცვის ფუნქცია გააქტიურდება, როდესაც ხელსაწყო იმუშავებს ისე, რომ გამოიწვიოს არანორმალურად მაღალი დენი. ამ შემთხვევაში, გთხოვთ, დახუროთ ხელსაწყო და შეაჩეროთ აპლიკაცია, რომელიც იწვევს ხელსაწყოს გადატვირთვას. და შემდეგ გადატვირთეთ ინსტრუმენტი.

დაცვა გადახურებისგან

ხელსაწყო ავტომატურად შეწყვეტს მუშაობას გადახურებისას და ინდიკატორის შუქი ანათებს. ამ შემთხვევაში, გთხოვთ, ხელახლა ჩართოთ ხელსაწყო მას შემდეგ, რაც ხელსაწყო და ბატარეა გაცივდება.

დაცვა ზედმეტი გამონადენისგან

დაცვის ეს ფუნქცია გააქტიურდება, როდესაც ბატარეის დარჩენილი დონე შემცირდება. ამ შემთხვევაში, ამოიღეთ ბატარეა ხელსაწყოდან დასატენად.

გადართვის ოპერაცია

⚠ **გაფრთხილება:** ბატარეის ბლოკის ხელსაწყოში ჩასვლამდე დარწმუნდით, რომ გადამრთველი შეიძლება თავისუფლად დააჭიროთ და გამოშვების შემდეგ დაუბრუნდეთ OFF პოზიციას.

⚠ **გაფრთხილება:** არ გადააგდოთ არასწორი მოქმედების საწინააღმდეგო ღილაკი მისი დალუქვით ან სხვა მეთოდებით. ინსტრუმენტების გამოყენებისას შეიძლება მოხდეს გაუთვალისწინებელი ოპერაცია და გამოიწვიოს სერიოზული პირადი დაზიანება.

⚠ **სიფრთხილე:** როდესაც უბრალოდ აჭერთ ჩამრთველს საკეტის ბერკეტზე დაჭერის გარეშე, ინსტრუმენტი იმუშავებს. არ გამოიყენოთ ეს ინსტრუმენტი ამ მდგომარეობაში. შეიძლება მოხდეს მოულოდნელი ოპერაცია და გამოიწვიოს სერიოზული პირადი დაზიანება ხელსაწყოების გამოყენებისას, როდესაც საჭიროა გადამრთველის შენარჩუნება. ხელსაწყოს შემდგომ გამოყენებამდე დააბრუნეთ იგი DWT სარემონტო ცენტრში სათანადოდ შეკეთებისთვის.

ხელსაწყო იყენებს არასათანადო მოქმედების ღილაკს, რათა მომხმარებლებმა თავიდან აიცილონ გადამრთველის ჩახმახის შემთხვევით დაჭერა და შეგიძლიათ დააჭიროთ არასწორი მუშაობის ღილაკს და შემდეგ დააჭიროთ გადამრთველის ჩამრთველი ხელსაწყოს დასაწყებად. გაათავისუფლეთ გადამრთველი ხელსაწყოს გასაჩერებლად.

ჭრის სიღრმის რეგულირება

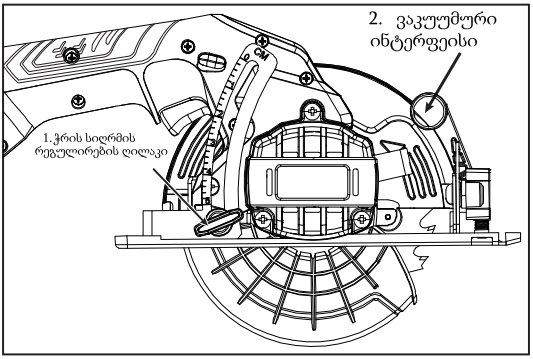

1. ჭრის სიღრმის რეგულირების ღილაკი
2. ვაკუუმური ინტერფეისი

⚠ გაფრთხილება: ჭრის სიღრმის დარეგულირების შემდეგ, აუცილებლად დაამაგრეთ რეგულირების სახელური.

გაათავისუფლეთ ღერო სიღრმის სახელმძღვანელო ფირფიტაზე და გადაიტანეთ ბაზა ზევით ან ქვევით. გამკაცრეთ ბერკეტი, რათა დამაგრდეს ძირი სასურველ ჭრის სიღრმეზე. ჭრის უფრო სუფთა და უსაფრთხოდ რომ გახადოთ, ჭრის სიღრმის დაყენებისას ფრთხილად იყავით, რომ არ გადააჭარბოთ სამუშაო ნაწილის ქვემოთ ერთი ღრძილების პოზიციას. სახიფათო მობრუნებამ შეიძლება გამოიწვიოს დაზიანება. ჭრის სწორმა სიღრმემ შეიძლება შეამციროს მობრუნების შესაძლებლობა.

⚠ გაფრთხილება: საფუძველი შეუფერხებლად ზევით-ქვევით არ სრიალებს, შეიძლება იყოს სიღრმის სახელმძღვანელო ფირფიტის დახრილობა. გთხოვთ დაარეგულიროთ სიღრმის სახელმძღვანელო ფირფიტა.

გთხოვთ, დააკავშიროთ მტვრის შემგროვებელი ხელსაწყოს გასაწმენდად და ჭრისთვის. გამოიყენეთ შესაბამისი მოკლე ბოლოები.

დავჭრათ ირიბი კუთხით

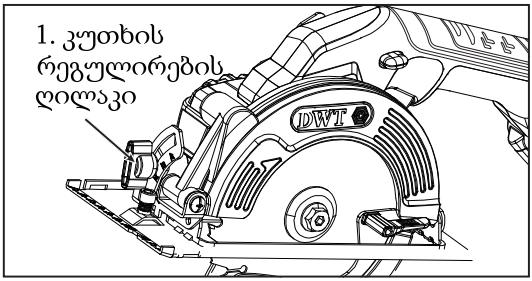

➢ 1. კუთხის რეგულირების ღილაკი

⚠ სიფრთხილე: ირიბი კუთხის დარეგულირების შემდეგ აუცილებლად მჭიდროდ ჩაკეტეთ სახელური.

გახსენით სამაგრი ხრახნები. დააყენეთ სასურველი კუთხე შესაბამისი საჭრელი ხელსაწყოთი და შემდეგ დაამაგრეთ სამაგრი ხრახნები.

მოვლა

⚠ **სიფრთხილე:** გთხოვთ, დარწმუნდით, რომ გამორთეთ ხელსაწყოს კვების წყარო და ამოიღეთ ბატარეის პაკეტი, სანამ შეამოწმებთ ან გახსნით ხელსაწყოს.

⚠ **გაფრთხილება:** ზედა და ქვედა დამცავი საფარის გაწმენდისას დარწმუნდით, რომ გაწმინდეთ დაგროვილი ნახერხი, რამაც შეიძლება ხელი შეუშალოს ქვედა დამცავი საფარის სისტემის მუშაობას. ჭუჭყიანმა დამცავი საფარის სისტემამ შეიძლება შეზღუდოს მისი მუშაობა, რამაც გამოიწვიოს სერიოზული პირადი დაზიანება. გაწმენდის ყველაზე ეფექტური გზაა შეკუმშული ჰაერის გამოყენება. როდესაც დამცავი საფარიდან ნახერხი ამოაქვთ, დარწმუნდით, რომ ატარეთ სათანადო უსაფრთხოების სათვალეები და რესპირატორული დამცავი მოწყობილობა.

⚠ **სიფრთხილე:** გთხოვთ, გამოყენების შემდეგ ამოიღოთ ნახერხი ხელსაწყოდან. მცირე ნახერხი შეიძლება შევიდეს ხელსაწყოს ინტერიერში, რამაც გამოიწვიოს ცუდი შესრულება ან ხანძარი.

პროდუქციის უსაფრთხოებისა და საიმედოობის გარანტირებისთვის, შეკეთება, ნებისმიერი სხვა ტექნიკური მომსახურება ან კორექტირება უნდა შესრულდეს DWT-ის ავტორიზებული სარემონტო სერვის ცენტრის მიერ. დარწმუნდით, რომ კომპონენტები უნდა შეიცვალოს DWT-ის კომპონენტებით.

ბატარეის პაკეტის დატენვა

- შენახვის ბატარეის დატენვა

1. დამუხტვა უნდა განხორციელდეს შიდა სივრცეში.
2. გამოიყენეთ შესანახი ბატარეები და დამტენები, რომლებიც მოყვება ელექტრო ხელსაწყოს.
3. შესანახი ბატარეა მხოლოდ ნაწილობრივ იტენება მიტანისთანავე. სრულად დატენეთ ბატარეა ელექტრო ხელსაწყოების პირველად გამოყენებამდე, დარწმუნდით, რომ ბატარეის სიმძლავრეა.
4. ლითიუმის აკუმულატორის დამუხტვა შესაძლებელია ნებისმიერ დროს მისი მომსახურების ვადის შემცირების გარეშე. თუ დატენვის პროცესი მოულოდნელად შეწყდა, ბატარეა არ დაზიანდება.
5. 10°C-40°C (50°F-104°F) ტემპერატურაზე 2A დამტენის სადგამზე სრულად დაცლილი ბატარეის სრულად დატენვას დაახლოებით 120 წუთი სჭირდება. 4A დამტენით სრულად დატენვას დაახლოებით 60 წუთი სჭირდება.
6. შენახვის ბატარეაზე დამონტაჟებულია NTC ტემპერატურის კონტროლის მოწყობილობა. ბატარეის დატენვა შესაძლებელია 5°C-40°C ტემპერატურაზე. ამრიგად, მას შეუძლია მნიშვნელოვნად გაზარდოს შენახვის ბატარეის მომსახურების ვადა.
7. გთხოვთ, ყურადღება მიაქციოთ ლითიუმის ბატარეის ნარჩენების დამუშავების დებულებებს.

- **დამტენის ინდიკატორის მნიშვნელობა**

ინდიკატორის შუქი	სტატუსი
მწვანე შუქი ყოველთვის ანთებულია.	ლოდინის რეჟიმი/დატენვა დასრულებულია
მწვანე შუქი ანათებს	მიმდინარეობს დამუხტვა
წითელი შუქი ჩართულია/მოციმციმე	ბატარეის პაკეტის დარღვევა

⚠ تنبيه: يرجى التأكد من إيقاف تشغيل مصدر الطاقة للأداة وإزالة مجموعة البطارية قبل فحص الأداة أو صيانتها.

⚠ تنبيه: عند تنظيف أغطية الحماية العلوية والسفلية، تأكد من تنظيف نشارة الخشب المتراكمة التي قد تعيق عمل نظام الغطاء الواقي السفلي. قد يحد نظام الغطاء الواقي المتسخ من تشغيله، مما يؤدي إلى حدوث إصابة شخصية خطيرة. الطريقة الأكثر فعالية للتنظيف هي استخدام الهواء المضغوط. عند نفخ نشارة الخشب من الغطاء الواقي، تأكد من ارتداء نظارات السلامة المناسبة ومعدات حماية الجهاز التنفسي.

⚠ تنبيه: يرجى إزالة نشارة الخشب من الأداة بعد الاستخدام. قد تدخل نشارة الخشب الصغيرة إلى الجزء الداخلي من الأداة، مما يتسبب في ضعف الأداء أو نشوب حريق.

من أجل ضمان سلامة وموثوقية المنتجات، يجب إكمال عملية الإصلاح أو أي صيانة أو تعديل أخرى من قبل مركز خدمة الإصلاح المعتمد التابع لشركة DWT. تأكد من أنه يجب استبدال المكونات بمكونات DWT.

شحن حزمة البطارية

- شحن بطارية التخزين

1. يجب أن يتم الشحن في الداخل.
2. استخدم بطاريات التخزين وأجهزة الشحن المرفقة مع الأداة الكهربائية.
3. يتم شحن بطارية التخزين جزئيًا فقط عند التسليم. قم بشحن البطارية بالكامل قبل استخدام الأدوات الكهربائية لأول مرة، وتأكد من قوة البطارية.
4. يمكن شحن بطارية الليثيوم في أي وقت دون تقصير عمر الخدمة. إذا توقفت عملية الشحن فجأة، فلن تتضرر البطارية.
5. يستغرق الأمر حوالي 120 دقيقة حتى يتم إعادة شحن بطارية التخزين المستنفدة بالكامل بالكامل عند حامل شحن A2 عند درجة حرارة 10℃-40℃ (50°F-104°F). يستغرق حوالي 60 دقيقة ليتم شحنه بالكامل بواسطة شاحن A4.
6. يتم تركيب جهاز التحكم في درجة الحرارة NTC على بطارية التخزين. يمكن شحن البطارية عندما تكون درجة الحرارة 5℃-40℃. لذلك، يمكنها إطالة عمر خدمة بطارية التخزين بشكل كبير.
7. يرجى الانتباه إلى الأحكام المتعلقة بمعالجة نفايات بطارية الليثيوم.

- **معنى ضوء مؤشر الشاحن**

ضوء المؤشر	حالات
الضوء الأخضر قيد التشغيل دائمًا.	تم الانتهاء من وضع الاستعداد/الشحن
يومض الضوء الأخضر	يجري الشحن
الضوء الأحمر تشغيل / وامض	خلل في حزمة البطارية

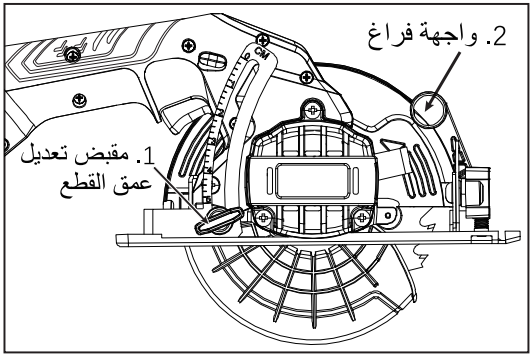

1. مقبض تعديل عمق القطع
2. واجهة فراغ

تنبيه: بعد ضبط عمق القطع، تأكد من إحكام ربط مقبض الضبط.

قم بفك القضيب الموجود على لوحة توجيه العمق وحرك القاعدة لأعلى أو لأسفل. قم بربط الرافعة لتثبيت القاعدة عند عمق القطع المطلوب. لجعل القطع أكثر نظافة وأمانًا، احرص على عدم تجاوز موضع مسنن واحد أسفل قطعة العمل عند ضبط عمق القطع. الارتداد الخطير يمكن أن يؤدي إلى الإصابة. عمق القطع الصحيح يمكن أن يقلل من احتمالية الارتداد.

تنبيه: قد يكون السبب وراء عدم انزلاق القاعدة بسلاسة لأعلى ولأسفل هو إمالة لوحة توجيه العمق. يرجى ضبط لوحة دليل العمق.

يرجى توصيل مجمع الغبار بأداة التنظيف والقطع. استخدمي نهايات قصيرة متطابقة.

قطع بزاوية مائلة

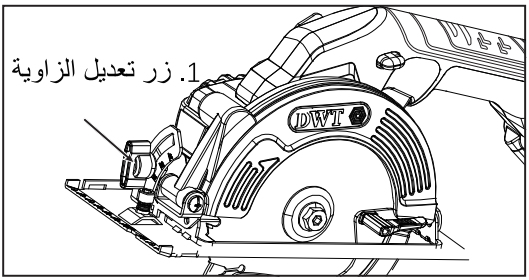

➢ 1. زر تعديل الزاوية

تنبيه: تأكد من قفل المقبض بإحكام بعد ضبط الزاوية المائلة.

قم بفك مسامير التثبيت. اضبط الزاوية المطلوبة باستخدام أداة القص المقابلة، ثم قم بربط براغي التثبيت.

هذه الأداة مجهزة بنظام حماية الأداة/البطارية. يمكن للنظام قطع مصدر الطاقة تلقائيًا لإطالة عمر خدمة الأدوات والبطاريات. ستتوقف الأداة عن العمل تلقائيًا إذا كانت الأداة أو البطارية في الظروف التالية.

حماية من زيادة الحمولة

سيتم تنشيط وظيفة الحماية عند تشغيل الأداة بطريقة تسبب تيارًا مرتفعًا بشكل غير طبيعي. في هذه الحالة، يرجى إغلاق الأداة وإيقاف التطبيق الذي يتسبب في التحميل الزائد للأداة. ومن ثم قم بإعادة تشغيل الأداة.

الحماية من الحرارة الزائدة

ستتوقف الأداة عن العمل تلقائيًا عند ارتفاع درجة حرارتها وسيومض ضوء المؤشر. في هذه الحالة، يرجى إعادة تشغيل الأداة بعد أن تبرد الأداة والبطارية.

حماية من الإفراط في التفريغ

سيتم تنشيط وظيفة الحماية هذه عندما ينخفض مستوى البطارية المتبقي. في هذه الحالة، قم بإزالة البطارية من أداة الشحن.

تشغيل المفتاح

⚠ تنبيه: قبل إدخال مجموعة البطارية في الأداة، تأكد من إمكانية الضغط على مشغل المفتاح بحرية والعودة إلى وضع إيقاف التشغيل بعد تحريره.

⚠ تنبيه: لا تتخلص من زر مكافحة التشغيل الخاطئ عن طريق إغلاقه أو بطرق أخرى. قد تحدث عملية غير متوقعة وتتسبب في إصابة شخصية خطيرة عند استخدام أدوات بدون زر منع التشغيل الخاطئ.

⚠ تنبيه: عندما تقوم فقط بسحب زر التشغيل دون الضغط على ذراع القفل، ستعمل الأداة. لا تستخدم هذه الأداة في هذه الحالة. قد تحدث عملية غير متوقعة وتتسبب في إصابة شخصية خطيرة عند استخدام الأدوات عند الحاجة إلى صيانة المفتاح. قبل استخدام الأداة مرة أخرى، قم بإعادتها إلى مركز إصلاح DWT لإجراء الإصلاح المناسب.

تستخدم الأداة زرًا مضادًا لسوء التشغيل لمنع المستخدمين من سحب مشغل المفتاح عن طريق الخطأ ويمكنك الضغط على زر مكافحة سوء التشغيل ثم سحب مشغل المفتاح لبدء تشغيل الأداة. حرر مشغل التبديل لإيقاف الأداة.

تعديل عمق القطع

2. تحقق من تشغيل زنبرك الغطاء الواقي السفلي. قم بإصلاح الغطاء الواقي والزنبرك قبل الاستخدام إذا لم يعملا بشكل صحيح. قد يعمل الغطاء الواقي السفلي ببطء في حالة وجود مكونات تالفة أو أجسام عالقة أو حطام متراكم.
3. قم بسحب الغطاء الواقي السفلي يدويًا فقط أثناء عمليات القطع الخاصة مثل "القطع" و"القطع المركب". ارفع الغطاء الواقي السفلي بالمقبض القابل للسحب وحرر الغطاء الواقي السفلي بمجرد دخول شفرة المنشار إلى مادة القطع. يجب أن يعمل الغطاء الواقي السفلي تلقائيًا أثناء عمليات النشر الأخرى.
4. تحقق دائمًا مما إذا كان الغطاء الواقي السفلي يغطي شفرة المنشار قبل وضع المنشار الدائري على طاولة العمل أو الأرضية. يمكن لشفرة المنشار المنزلقة غير المحمية أن تتسبب في تحرك المنشار الدائري الكهربائي للخلف لتقطيع الأشياء الموجودة على المسار. يرجى الانتباه إلى الوقت اللازم من تحرير مشغل المفتاح إلى توقف شفرة المنشار.
5. افتح الغطاء الواقي السفلي يدويًا، ثم حرره وتحقق منه. تحقق من المقبض القابل للسحب للتأكد من أنه لا يلمس غلاف الأداة. من الخطورة جدًا إبقاء شفرة المنشار مكشوفة لأنها قد تسبب إصابة شخصية خطيرة.

وصف الوظيفة

⚠ **تنبيه: يرجى إيقاف تشغيل مصدر الطاقة الخاص بالأداة وإزالة مجموعة البطارية قبل ضبط وظائف الأداة أو التحقق منها.**

تركيب أو إزالة حزمة البطارية

⚠ **تنبيه: يرجى إيقاف تشغيل مصدر الطاقة الخاص بالأداة قبل تثبيت مجموعة البطارية أو إزالتها.**

⚠ **تنبيه: يرجى الإمساك بالأداة ومجموعة البطارية بإحكام عند تثبيت مجموعة البطارية أو إزالتها.** وإلا فإنها قد تنزلق من يديك، مما يتسبب في تلف الأدوات ومجموعات البطاريات وحتى الإصابة الشخصية.

عند إزالة مجموعة البطارية، اضغط على الزر الموجود في مقدمة مجموعة البطارية واسحب مجموعة البطارية خارج الأداة.

عند تركيب مجموعة البطارية، قم بمحاذاة زنبرك عضو الإنتاج الموجود على حزمة البطارية مع التجويف الموجود على الغطاء ثم ادفعه في مكانه. أدخله بالكامل في موضعه حتى يتم قفل مجموعة البطارية ونقرها. إذا ظل مصباح المؤشر الأحمر الموجود أعلى الزر مرئيًا بعد إدخاله، فهذا يعني أن مجموعة البطارية غير مقفلة بالكامل.

⚠ **تنبيه: يرجى تثبيت مجموعة البطارية بالكامل حتى يصبح المشبك بعيدًا عن الأنظار.** وإلا فقد تسقط عن طريق الخطأ من الأداة، مما يؤدي إلى إصابة المشغل والآخرين.

⚠ **تنبيه: لا تقم بتثبيت مجموعة البطارية بالقوة.** إذا كان من الصعب إدخال مجموعة البطارية، فقد يكون تم إدخالها بشكل غير صحيح.

نظام حماية الأداة/البطارية

المحرك إلى دفع الأداة للارتداد نحو المشغل بسرعة؛

- قد تدخل حافة السن الموجودة في الجزء الخلفي من شفرة المنشار إلى سطح الخشب إذا كانت شفرة المنشار ملتوية أو انحرفت عن الاتجاه أثناء القطع، فسوف تنفصل شفرة المنشار عن علامة المنشار أو ترتد باتجاه المشغل.

1. يرجى الإمساك بالمقبض بقوة بكلتا اليدين وضبط وضع الذراع لمنع الارتداد عند استخدام منشار دائري كهربائي. أبقِ الجسم على جانبي شفرة المنشار بدلاً من أن يكون متماشيا مع شفرة المنشار. سيؤدي الارتداد إلى ارتداد المنشار الدائري الكهربائي إلى الخلف، ولكن يمكن للمشغل التحكم في قوة الارتداد وفقًا للاحتياطات الصحيحة.

2. قم بتحرير الزناد وإبقاء المنشار الدائري الكهربائي في مادة القطع حتى تتوقف شفرة المنشار تمامًا عند التصاق شفرة المنشار أو انقطاع القطع لأي سبب من الأسباب. لا تحاول إزالة المنشار الدائري الكهربائي من قطعة العمل أو سحب الأداة للخلف عندما تكون شفرة المنشار لا تزال في حالة حركة؛ وإلا فإنه قد ينتعش. دراسة واتخاذ التدابير الصحيحة لمنع التصاق شفرة المنشار.

3. ضع شفرة المنشار في وسط علامة المنشار للحفاظ على المسننات مع مادة القطع قبل إعادة تشغيل المنشار الدائري الكهربائي في قطعة العمل. قد تتحرك شفرة المنشار العالقة على طول المنطقة العالقة أو ترتد من قطعة العمل عند إعادة تشغيل المنشار الدائري الكهربائي.

4. يرجى تقليل احتمالية انكماش وانتعاش شفرة المنشار من خلال لوحة دعم كبيرة. سوف تتدلى اللوحة الكبيرة بسبب وزنها. ضع الدعم على كلا الجانبين أسفل اللوحة بالقرب من حافة خط القطع.

5. لا تستخدم شفرات المنشار الباهتة أو التالفة. يمكن لشفرات المنشار غير المصقولة أو الموضوعة بشكل غير صحيح أن تؤدي إلى تضييق علامات المنشار، مما يؤدي إلى احتكاك مفرط أو التصاق أو ارتداد شفرات المنشار.

6. قم بربط قضيب القفل لضبط عمق وزاوية شفرة المنشار قبل القطع. قد يتسبب قضيب تعديل شفرة المنشار في التصاق شفرة المنشار أو ارتدادها إذا تحركت أثناء القطع.

7. يرجى توخي الحذر بشكل خاص عند قطع الزوايا أو البقع العمياء الأخرى. قد تقطع شفرة المنشار البارزة الأجسام المعرضة للارتداد.

8. يرجى حمل الأداة بكلتا يديك. لا تضع يديك أو ساقيك أو أجزاء أخرى من جسمك تحت قاعدة الأداة أو خلف المنشار الدائري الكهربائي، خاصة أثناء القطع العرضي. في حالة الارتداد، يمكن أن يقفز المنشار الدائري الكهربائي بسهولة إلى يدك، مما يؤدي إلى إصابة شخصية خطيرة.

9. لا تستخدم القوة المفرطة على المنشار الدائري الكهربائي. ادفع المنشار الدائري الكهربائي للأمام بسرعة معينة للقطع. يمكن أن يؤدي تطبيق القوة المفرطة على المنشار الدائري الكهربائي إلى قطع غير متساوٍ، وتقليل دقة القطع، والتسبب في الارتداد.

وظيفة الغطاء الواقي

1. يرجى التحقق مما إذا كان الغطاء الواقي السفلي مغلقًا بشكل صحيح قبل الاستخدام. لا تستخدم منشارًا دائريًا إذا كان الغطاء الواقي السفلي لا يستطيع التحرك بحرية وإغلاقه بسرعة. لا تضع الغطاء الواقي السفلي في الوضع المفتوح. قد ينحني الغطاء الواقي السفلي في حالة سقوط المنشار الدائري عن طريق الخطأ. ارفع الغطاء الواقي السفلي بالمقبض القابل للسحب وتأكد من أنه يمكن أن يتحرك بحرية أثناء القطع بزوايا وأعماق مختلفة دون لمس شفرة المنشار أو أي مكونات أخرى.

الاشتعال.

الإصلاح

1. يجب على موظفي الصيانة المحترفين استخدام نفس قطع الغيار لإصلاح الأدوات الكهربائية. وهذا يضمن الحفاظ على سلامة الأداة الكهربائية.
2. لا تقم بإصلاح مجموعة البطارية التالفة. لا يمكن إصلاح مجموعة البطارية إلا من قبل الشركة المصنعة أو مزود خدمة الإصلاح المعتمد.
3. قم بوضع زيت التشحيم واستبدل الملحقات وفقًا لهذه التعليمات.

تحذير للسلامة عند استخدام المنشار الدائري الكهربائي القابل لإعادة الشحن

خطوات القطع

1. ⚠ خطر: يرجى إبقاء يديك بعيدًا عن منطقة القطع وشفرة المنشار. يرجى وضع اليد الأخرى على المقبض المساعد أو غلاف النقر. إذا تم إمساك المنشار الدائري الكهربائي بكلتا اليدين، فلن يتم قطعك بالشفرة.
2. لا تمد يدك أسفل قطعة العمل. لا يمكن للغطاء الواقي أن يحميك من لمس شفرة المنشار الموجودة أسفل قطعة العمل.
3. اضبط عمق القطع وفقًا لسمك قطعة العمل. يجب ألا يتجاوز العمق موضع مسنن واحد أسفل قطعة العمل.
4. لا تمسك قطعة العمل بيديك أو على ساقيك أثناء القطع. ثبت قطعة العمل على منصة مستقرة. من المهم جدًا دعم قطعة العمل بشكل صحيح، حيث يمكن أن يقلل ذلك من تعرض الجسم لمنطقة القطع وتعلق شفرة المنشار أو خروج الأداة عن السيطرة.
5. يرجى الإمساك بسطح الإمساك المعزول لأداة الطاقة حيث أن أداة القطع قد تتلامس مع الأسلاك المخفية أثناء القطع. قد يتعرض المشغل لصدمة كهربائية عند ملامسته للأسلاك "نشيطة" لأن الأجزاء المعدنية المكشوفة في الأداة " نشيطة".
6. اقطع باستخدام دليل المنشار أو دليل الشفرة المستقيمة. يمكنه تحسين دقة القطع وتقليل احتمالية تعلق شفرة المنشار.
7. يرجى دائمًا استخدام شفرة منشار ذات حجم وشكل ثقب العمود الصحيح (الماس والدائري). شفرات المنشار التي لا تتطابق مع أجهزة تركيب المنشار الدائري الكهربائي سوف تنحرف عن المركز، مما يؤدي إلى فقدان السيطرة.
8. لا تستخدم غسالات أو مسامير شفرة المنشار التالفة أو غير الصحيحة. صمم غسالات ومسامير شفرة المنشار خصيصًا للمناشير الدائرية الكهربائية لتحقيق الأداء الأمثل للأداة والسلامة التشغيلية.

أسباب الارتداد والتحذيرات ذات الصلة

- الارتداد هو قوة رد الفعل المفاجئ عندما تنقبض شفرة المنشار، أو تعلق، أو تنحرف عن الاتجاه، مما قد يؤدي إلى فقدان السيطرة؛
- ستتوقف شفرة المنشار عن الحركة عندما يتم ضغطها أو لصقها على علامة المنشار، وستؤدي قوة رد فعل

3. افصل مصدر القدرة و/أو مجموعة البطارية (إذا كانت قابلة للإزالة) من أداة التشغيل قبل إجراء أي تعديلات أو تغيير الملحقات أو تخزين أدوات التشغيل. تقلل تدابير السلامة الوقائية هذه من خطر بدء تشغيل أداة التشغيل عن طريق الخطأ.
4. قم بتخزين أدوات التشغيل الخاملة بعيدًا عن متناول الأطفال ولا تسمح للأشخاص غير المطلعين على أداة التشغيل أو هذه التعليمات بتشغيل أداة التشغيل. أدوات التشغيل خطيرة في أيدي المستخدمين غير المدربين.
5. الحفاظ على أدوات التشغيل وملحقاتها. تحقق من عدم محاذاة أو تحريك الأجزاء المتحركة وكسر الأجزاء وأي حالة أخرى قد تؤثر على تشغيل أداة التشغيل. في حالة تلفها، قم بإصلاح أداة التشغيل قبل الاستخدام. تنتج العديد من الحوادث عن أدوات كهربائية سيئة الصيانة.
6. الحفاظ على قطع أدوات حادة ونظيفة. أدوات القطع التي تتم صيانتها بشكل صحيح مع حواف قطع حادة أقل عرضة للربط ويسهل التحكم فيها.
7. استخدم أداة التشغيل والملحقات ولقم الأداة وما إلى ذلك وفقًا لهذه التعليمات، مع مراعاة ظروف العمل والعمل الذي يتعين القيام به. قد يؤدي استخدام أداة التشغيل لعمليات مختلفة عن تلك المقصودة إلى موقف خطير.
8. حافظ على المقابض وإمساك الأسطح جافة ونظيفة وخالية من الزيت والشحم. لا تسمح المقابض المنزلقة وأسطح الإمساك بالمعالجة والتحكم الآمن في الأداة في المواقف غير المتوقعة.
9. لا ترتدي قفازات العمل القماشية التي قد تتشابك أثناء استخدام الأداة. قد تتسبب قفازات العمل القماشية في حدوث إصابة شخصية إذا كانت متضمنة في الأجزاء المتحركة.

استخدام واحتياطات أدوات البطارية

1. استخدم الشاحن المحدد من قبل الشركة المصنعة فقط. عند استخدام الشاحن المناسب فقط لنوع معين من البطاريات مع مجموعات البطاريات الأخرى، فقد يؤدي ذلك إلى خطر الحريق.
2. استخدم فقط الأدوات الكهربائية المزودة ببطاريات مخصصة للاستخدام الحصري. قد يؤدي استخدام مجموعات بطاريات أخرى إلى حدوث أضرار وخطر نشوب حريق.
3. عندما لا تكون مجموعة البطارية قيد الاستخدام، احتفظ بها بعيدًا عن الأشياء المعدنية الأخرى، مثل مشابك الورق أو العملات المعدنية أو المفاتيح أو المسامير أو البراغي أو غيرها من الأشياء المعدنية الصغيرة، في حالة توصيل أحد أطراف حزمة البطارية بطرف آخر. قد تتسبب الدائرة القصيرة الموجودة في نهاية مجموعة البطارية في حدوث احتراق أو اشتعال.
4. في حالة سوء الاستخدام، قد ينسكب السائل من مجموعة البطارية. يجب تجنب ملامسة السائل. في حالة ملامسة السائل عن طريق الخطأ، اشطفيه بالماء. إذا دخل السائل إلى عينيك، فاطلب العلاج الطبي على الفور. قد يؤدي انسكاب السائل خارج البطارية إلى التآكل أو الاحتراق.
5. لا تستخدم مجموعات أو أدوات البطاريات التالفة أو المعاد تركيبها. قد تؤدي حزم البطاريات التالفة أو المعاد تركيبها إلى نتائج غير متوقعة، مما يؤدي إلى نشوب حريق أو انفجار أو إصابة.
6. لا تعرض مجموعة البطارية للنار أو لدرجات الحرارة المرتفعة. قد يؤدي تعرض مجموعة البطارية للنار أو ارتفاع درجة الحرارة فوق 130°C إلى حدوث انفجار.
7. اتبع تعليمات الشحن. لا تقم بشحن مجموعة البطارية أو الأدوات الكهربائية خارج نطاق درجة الحرارة المحدد في التعليمات. قد يؤدي الشحن غير الصحيح أو الشحن خارج نطاق درجة الحرارة المحدد إلى تلف البطارية وزيادة خطر

2. استخدم معدات الحماية الشخصية. ارتد دائمًا حماية العين. ستقلل المعدات الواقية مثل قناع الغبار، أحذية السلامة غير المنزلق، القبعة الصلبة، أو حماية السمع المستخدمة في الظروف المناسبة من الإصابات الشخصية.
3. امنع البدء غير المقصود. تأكد من أن المفتاح في وضع إيقاف التشغيل قبل التوصيل بمصدر القدرة و/أو مجموعة البطارية، أو التقاط الأداة أو حملها. حمل أدوات التشغيل بإصبعك على المفتاح أو تنشيط أدوات التشغيل التي تحتوي على مفتاح تشغيل يدعو للحوادث.
4. قم بإزالة أي مفتاح تعديل أو مفتاح ربط قبل تشغيل أداة التشغيل. قد يؤدي مفتاح ربط أو مفتاح أيسر متصل بجزء دوار من أداة التشغيل إلى إصابة شخصية.
5. لا تمد يديك بشكل مفرط. انتبه دائمًا إلى موطئ القدم وتوازن الجسم. يتيح لك ذلك التحكم بشكل أفضل في الأداة الكهربائية في حالة وقوع حادث.
6. اللباس بشكل صحيح. لا ترتدي ملابس فضفاضة أو مجوهرات. أبقِ شعرك وملابسك وقفازاتك بعيدًا عن الأجزاء المتحركة. يمكن التقاط الملابس الفضفاضة أو المجوهرات أو الشعر الطويل في أجزاء متحركة.
7. إذا تم توفير أجهزة لتوصيل منشآت استخراج الغبار وجمعه، فتأكد من توصيلها واستخدامها بشكل صحيح. يمكن أن يقلل استخدام تجميع الغبار من المخاطر المتعلقة بالغبار.
8. لا تدع الألفة المكتسبة من الاستخدام المتكرر للأدوات تسمح لك بالرضا عن النفس وتجاهل مبادئ سلامة الأداة. يمكن أن يتسبب العمل اللامبالي في إصابة شديدة في غضون جزء من الثانية.
9. ارتداء النظارات الواقية عند استخدام الأدوات الكهربائية لتجنب إصابة العين. يجب أن تتوافق النظارات الواقية مع ANSI Z87.1 أو EN166 أو AS/NZS 1336. من الضروري ارتداء قناع لحماية الوجه وفقًا لما تقتضيه القوانين في أستراليا/نيوزيلندا.

يتحمل صاحب العمل مسؤولية الإشراف على مشغلي الأدوات وغيرهم من الموظفين الموجودين بالقرب من منطقة العمل لارتداء معدات حماية السلامة المناسبة.

استخدام أداة التشغيل والعناية بها

1. لا تجبر أداة التشغيل. استخدم أداة التشغيل الصحيحة لتطبيقك. أداة التشغيل الصحيحة ستؤدي المهمة بشكل أفضل وأكثر أمانًا بالسرعة الذي صُممت من أجله.
2. لا تستخدم أداة التشغيل إذا كان المفتاح لا يشغلها ويغلقها. أي أداة كهربائية لا يمكن التحكم بها باستخدام المفتاح خطيرة ويجب إصلاحها.

⚠ تحذير!

يرجى قراءة جميع تحذيرات السلامة والتعليمات والرسوم البيانية واللوائح المقدمة مع الأدوات الكهربائية. قد يؤدي عدم اتباع التعليمات التالية إلى حدوث صدمة كهربائية و/أو نشوب حريق و/أو إصابة خطيرة.

يرجى الاحتفاظ بجميع التحذيرات والتعليمات للرجوع إليها في المستقبل.

يشير مصطلح "أداة التشغيل" في التحذيرات إلى أداة التشغيل (السلكية) التي تعمل بواسطة التيار الكهربائي أو أداة التشغيل التي تعمل بالبطارية (اللاسلكي).

سلامة منطقة العمل

1. إبقاء منطقة العمل نظيفة ومضاءة جيدا. المناطق المزدحمة أو المظلمة تدعو إلى الحوادث.
2. لا تشغل أدوات التشغيل في الأجواء المتفجرة، مثل وجود سوائل أو غازات أو أتربة قابلة للاشتعال. أدوات التشغيل تخلق شرارات قد تشعل الغبار أو الأبخرة.
3. أبقِ الأطفال والمارة بعيدًا أثناء تشغيل أداة التشغيل. الانحرافات يمكن أن يؤدي إلى فقدان التحكم.

السلامة الكهربائية

1. يجب أن تتطابق مقابس أداة التشغيل مع المخرج. لا يجب تغير المقبس في جميع الاحوال. لا تستخدم أي مقابس محول مع أدوات التشغيل مؤرضة. المقابس غير المعدلة والمنافذ المتطابقة ستقلل من خطر حدوث صدمة كهربائية.
2. تجنب ملامسة الجسم للأسطح المؤرضة أو موصولة بالأرض، مثل الأنابيب والمشعات والنطاقات والثلاجات. هناك خطر متزايد من حدوث صدمة كهربائية إذا كان جسمك مؤرضًا أو موصولا بالأرض.
3. لا تعرض أدوات التشغيل للمطر أو الظروف الرطبة. دخول الماء إلى أداة التشغيل سيزيد من خطر حدوث صدمة كهربائية.
4. لا تسيء من استغلال الحبل. لا تستخدم أبدًا السلك لحمل أداة التشغيل أو سحبها أو فصلها. احفظ السلك بعيدًا عن الحرارة أو الزيت أو الحواف الحادة أو الأجزاء المتحركة. تزيد الأسلاك التالفة أو المتشابكة من خطر حدوث صدمة كهربائية.
5. عند تشغيل أداة التشغيل في الهواء الطلق، استخدم سلك تمديد مناسب للاستخدام الخارجي. يقلل استخدام سلك مناسب للاستخدام الخارجي من خطر التعرض لصدمة كهربائية.
6. إذا كان تشغيل أداة التشغيل في مكان رطب أمر لا مفر منه، فاستخدم موردًا محميًا لجهاز التيار المتخلف (RCD). يقلل استخدام RCD من خطر حدوث صدمة كهربائية.
7. يمكن للأدوات الكهربائية توليد مجالات كهرومغناطيسية (EMFs) غير ضارة للمستخدمين. ومع ذلك، يجب على مستخدمي أجهزة تنظيم ضربات القلب والأجهزة الطبية الأخرى المماثلة استشارة الشركة المصنعة للجهاز و/أو الطبيب للحصول على المشورة قبل تشغيل الأداة الكهربائية.

السلامة الشخصية

1. كن متيقظًا، وشاهد ما تفعله واستخدم الحس السليم عند تشغيل أداة التشغيل. لا تستخدم أداة التشغيل عندما تكون متعبًا أو تحت تأثير المخدرات أو الكحول أو الأدوية. قد تؤدي لحظة من عدم الانتباه أثناء تشغيل أدوات التشغيل إلى إصابة شخصية خطيرة.

مواصفات			
موديل:	AHKP-20-140 DN-4	AHKP-20-140 DN-4C2	AHKP-20-140 DN
قطر الشفرة:	140mm		
أقصى عمق القطع:	50mm		
السرعة عدم التحميل:	6000RPM		
زاوية القطع	45 درجات		

- تحتفظ الشركة المصنعة بالحق في تغيير المواصفات دون إشعار مسبق.
- قد تختلف المواصفات من بلد إلى آخر.

تم تطبيق حزمة البطارية والشاحن

علبة بطاريات	BSP204026XS
شاحن	CSP202008XS/CSP204009XS

- تعتمد إمكانية تطبيق مجموعات البطاريات وأجهزة الشحن المذكورة أعلاه على منطقة المستخدم.

⚠ تحذير: يرجى استخدام حزم البطاريات وأجهزة الشحن المذكورة أعلاه فقط. قد يؤدي استخدام أنواع أخرى من مجموعات البطاريات أو أجهزة الشحن إلى حدوث إصابة شخصية و/أو نشوب حريق.

لا تتخلص من المعدات الكهربائية أو البطاريات مع النفايات المنزلية العادية!

يرجى التأكد من اتباع التعليمات الخاصة بنفايات المعدات الإلكترونية والكهربائية، والبطاريات، وبطاريات التخزين، وبطاريات النفايات، وبطاريات تخزين النفايات. تصنيف وإعادة تدوير المعدات الكهربائية وحزم البطاريات التي وصلت إلى عمر الخدمة إلى مؤسسات إعادة التدوير التي تتوافق مع لوائح حماية البيئة.

Ni-MH
Li-ion

اقرأ دليل التشغيل.

هدف

تستخدم هذه الأداة للخشب والمعادن والبلاستيك

إرشادات السلامة

تحذيرات السلامة العامة للأدوات الكهربائية

شارژ باتری ذخیره سازی

1. شارژ باید در داخل ساختمان انجام شود.
2. از باتری های ذخیره سازی و شارژرهای همراه ابزار الکتریکی استفاده کنید.
3. باتری ذخیره سازی در هنگام تحویل فقط تا حدی شارژ می شود. قبل از استفاده از ابزار الکتریکی برای اولین بار، باتری را کاملا شارژ کنید، از توان باتری اطمینان حاصل کنید.
4. باتری لیتیومی را می توان در هر زمان بدون کاهش عمر مفید آن شارژ کرد. اگر فرآیند شارژ به طور ناگهانی قطع شود، باتری آسیب نمی بیند.
5. 120 دقیقه طول می کشد تا یک باتری ذخیره سازی کاملاً تخلیه شده در پایه شارژر 2 آمپری در دمای 10 تا 40 درجه سانتیگراد (50 درجه فارنهایت تا 104 درجه فارنهایت) به صورت کامل شارژ شود. حدود 60 دقیقه طول می کشد توسط شارژر 4 آمپر به صورت کامل شارژ شود.
6. یک دستگاه کنترل دمای NTC روی باتری ذخیره سازی نصب شده است. باتری را می توان در دمای 5-40 درجه سانتیگراد شارژ کرد. بنابراین، می تواند عمر باتری ذخیره سازی را به میزان قابل توجهی افزایش دهد.
7. لطفاً به مقررات مربوط به دفع پسماند باتری لیتیومی توجه کنید.

معنی چراغ نشانگر شارژر

وضعیت	چراغ نشانگر
آماده به کار/شارژ کامل	چراغ سبز همیشه روشن است.
در حال شارژ	چراغ سبز چشمک می زند
غیر عادی بودن پک باتری	چراغ قرمز روشن/چشمک می زند

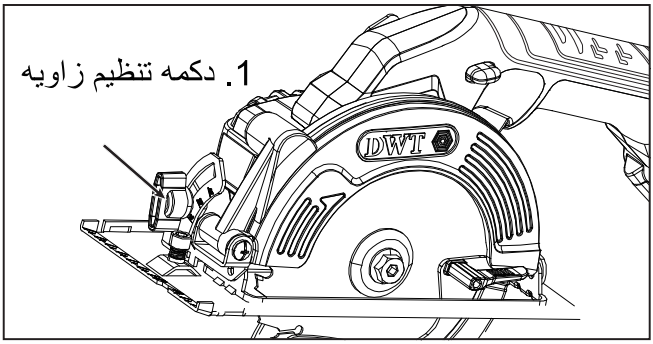

1. دکمه تنظیم زاویه

⚠ احتیاط: بعد از تنظیم زاویه **اریب** حتماً دستگیره را محکم قفل کنید.

پیچ های گیره را شل کنید. زاویه مورد نظر را با ابزار برش مربوطه تنظیم کنید و سپس پیچ های گیره را سفت کنید.

نگهداری

⚠ **احتیاط**: لطفاً قبل از چک یا تعمیر و نگهداری ابزار از خاموش بودن منبع تغذیه ابزار و در آوردن پک باتری اطمینان حاصل کنید.

⚠ **احتیاط**: هنگام تمیز کردن کاور های محافظ بالا و پایین، از تمیز کردن خاک اره انباشته شده که ممکن است مانع عملکرد سیستم کاور محافظ پایینی شود، اطمینان حاصل کنید. یک سیستم کاور محافظ کثیف ممکن است عملکرد دستگاه را محدود کند و منجر به صدمات جدی شخصی شود. موثرترین راه برای تمیز کردن استفاده از هوای فشرده است. هنگام بیرون ریختن خاک اره از پوشش محافظ، از عینک ایمنی مناسب و تجهیزات حفاظت تنفسی استفاده کنید.

⚠ **احتیاط**: لطفا پس از استفاده خاک اره را از ابزار پاک کنید. خاک اره کوچک ممکن است وارد ابزار شده و باعث عملکرد ضعیف یا آتش سوزی شود.

به منظور تضمین ایمنی و قابلیت اطمینان محصولات، تعمیر، نگهداری یا تنظیمات باید توسط مرکز خدمات تعمیر DWTمجاز انجام شود. از تعویض قطعات با قطعات DWT اطمینان حاصل کنید.

شارژ پک باتری

و باعث آسیب جدی شخصی شود. قبل از استفاده بیشتر از ابزار، آن را برای تعمیر صحیح به مرکز تعمیرات DWT برگردانید.

در این ابزار از یک دکمه ضد عملکرد نادرست را برای جلوگیری از کشیدن تصادفی ماشه سوییچ توسط کاربران استفاده شده است. شما می توانید دکمه ضد عملکرد نادرست را بفشارید و سپس ماشه سوئیچ را بکشید تا ابزار راه اندازی شود. ماشه سوئیچ را رها کنید تا ابزار متوقف شود.

تنظیم عمق برش

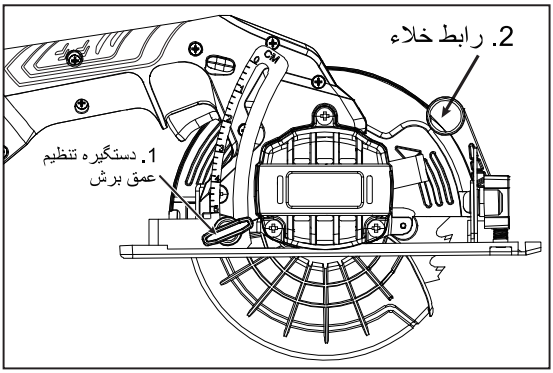

1. دستگیره تنظیم عمق برش
2. رابط خلاء

⚠ احتیاط: پس از تنظیم عمق برش، حتماً دستگیره تنظیم را سفت کنید.

میله روی صفحه راهنمای عمق را شل کنید و پایه را به سمت بالا یا پایین حرکت دهید. برای محکم کردن پایه در عمق برش مورد نظر اهرم را سفت کنید. برای تمیزتر و ایمن تر کردن برش، مراقب باشید هنگام تنظیم عمق برش از موقعیت یک دندانه زیر قطعه کار تجاوز نکنید. لگدزنی خطرناک می تواند منجر به آسیب شود. عمق برش صحیح می تواند احتمال لگد زدن را کاهش دهد.

⚠ احتیاط: دلیل اینکه پایه به آرامی به سمت بالا و پایین نمی لغزد، ممکن است کج شدن صفحه راهنمای عمق باشد. لطفا صفحه راهنمای عمق را تنظیم کنید.

لطفا برای تمیز کاری و برش، جمع کننده گرد و غبار را به ابزار متصل کنید. از انتهای کوتاه منطبق استفاده کنید.

برش در زاویه اریب

فشار دهید. آن را به طور کامل در موقعیت خود قرار دهید تا زمانی که پک باتری قفل شود و صدای کلیک بدهد. اگر پس از قرار دادن باتری، چراغ نشانگر قرمز رنگ در بالای دکمه همچنان قابل مشاهده است، پک باتری کاملا قفل نشده است.

⚠ **احتیاط: لطفاً پک باتری را کاملاً نصب کنید تا زمانی که گیره از دید خارج شود.** در غیر این صورت ممکن است به طور تصادفی از ابزار بیفتد، و در نتیجه به اپراتور و دیگران آسیب برساند.

⚠ **احتیاط: پک باتری را به زور نصب نکنید.** اگر قرار دادن پک باتری مشکل باشد، به درستی در جای خود قرار نگرفته است.

سیستم حفاظت از ابزار/باتری

این ابزار مجهز به سیستم حفاظت ابزار/باتری است. این سیستم می تواند به طور خودکار منبع تغذیه را قطع کند تا عمر مفید ابزارها و باتری ها افزایش یابد. اگر ابزار یا باتری در شرایط زیر باشد، ابزار به صورت خودکار کار نمی کند.

حفاظت از اضافه بار

عملکرد حفاظتی زمانی فعال می شود که ابزار به گونه ای کار کند که جریان غیرعادی زیادی ایجاد کند. در این صورت، لطفاً ابزار را ببندید و برنامه ای را که باعث بارگذاری بیش از حد ابزار می شود متوقف کنید. و سپس، ابزار را مجدداً راه اندازی کنید.

حفاظت از گرمای بیش از حد

وقتی این ابزار بیش از حد گرم شود، به صورت خودکار کار نمی کند و چراغ نشانگر چشمک می زند. در این صورت، لطفاً پس از خنک شدن ابزار و باتری، ابزار را مجدداً راه اندازی کنید.

محافظت در برابر تخلیه بیش از حد

این عملکرد حفاظتی زمانی فعال می شود که سطح باتری باقیمانده کاهش یابد. در این حالت، باتری را برای شارژ از ابزار خارج کنید.

عملکرد سوئیچ

⚠ **احتیاط:** قبل از قرار دادن پک باتری در ابزار، مطمئن شوید که ماشه سوئیچ می تواند آزادانه فشرده شود و پس از رها شدن به حالت OFF بر می گردد.

⚠ **احتیاط:** دکمه ضد عملکرد نادرست را با آب بندی آن یا روش های دیگر دور نیندازید. هنگام استفاده از ابزار بدون دکمه ضدعملکرد، ممکن است عملیات غیرمنتظره رخ دهد و باعث آسیب جدی شخصی شود.

⚠ احتیاط: اگر بدون فشردن اهرم قفل و تنها با کشیدن ماشه سوئیچ، ابزار کار میکند، از این ابزار استفاده نکنید. هنگام استفاده از ابزارها در زمانی که نیاز به نگهداری سوئیچ وجود دارد، ممکن است عملیات غیرمنتظره رخ دهد

9. به اره گردبر برقی نیروی بیش از حد وارد نکنید. اره گرد برقی را برای برش با سرعت معینی به سمت جلو فشار دهید. اعمال نیروی بیش از حد به اره گردبر برقی می تواند منجر به برش ناهموار، کاهش دقت برش و لگد زدن شود.

عملکرد کاور محافظ

1. لطفاً قبل از استفاده بررسی کنید که آیا کاور محافظ پایین به درستی بسته شده است یا خیر. اگر کاور محافظ پایین نمی تواند آزادانه حرکت کند و به سرعت بسته می شود از اره گردبر استفاده نکنید. کاور محافظ پایین را در حالت باز قرار ندهید. در صورت افتادن تصادفی اره مدور ممکن است کاور محافظ پایین خم شود. کاور محافظ پایین را با دسته جمع شونده بالا بیاورید و اطمینان حاصل کنید که می تواند آزادانه در حین برش در زوایای و اعماق مختلف بدون تماس با تیغه اره یا سایر اجزای آن حرکت کند.
2. عملکرد فنر کاور محافظ پایین را بررسی کنید. در صورتی که پوشش محافظ و فنر به درستی کار نمی کنند، قبل از استفاده تعمیر کنید. در صورت وجود قطعات آسیب دیده، اشیاء گیر کرده یا خرده های انباشته شده، کاور محافظ پایین ممکن است به کندی کار کند.
3. کاور محافظ پایین را فقط در حین عملیات برش ویژه مانند "برش داخلی" و "برش ترکیبی" به صورت دستی جمع کنید. کاور محافظ پایین را با دسته جمع شونده بالا بیاورید و پس از اینکه تیغه اره وارد مواد برش شد، کاور محافظ پایین را رها کنید. کاور محافظ پایین باید در طول سایر عملیات های برش به طور خودکار عمل کند.
4. همیشه قبل از قرار دادن اره گردبر روی میز کار یا کف زمین، بررسی کنید که آیا کاور محافظ پایین تیغه اره را می پوشاند یا خیر. یک تیغه اره کشویی بدون محافظ می تواند باعث شود اره گردبر برقی به سمت عقب حرکت کند و اشیاء موجود در مسیر را ببرد. لطفاً به زمان لازم از رها شدن ماشه کلید تا توقف تیغه اره توجه کنید.
5. کاور محافظ پایین را با دست باز کرده، رها کرده و چک کنید. دسته جمع شونده را چک کنید تا مطمئن شوید که با بدنه ابزار تماس نداشته باشد. در معرض دید قرار گرفتن تیغه اره بسیار خطرناک است زیرا می تواند باعث آسیب جدی شخصی شود.

شرح عملکرد

⚠ **احتیاط: لطفاً منبع تغذیه ابزار را خاموش کنید، و پک باتری را قبل از تنظیم یا بررسی عملکرد ابزار خارج کنید.**

نصب یا برداشتن پک باتری

⚠ **احتیاط: لطفاً قبل از نصب یا برداشتن پک باتری، منبع تغذیه ابزار را خاموش کنید.**

⚠ **احتیاط: لطفاً هنگام نصب یا برداشتن پک باتری، ابزار و پک باتری را محکم نگه دارید.** در غیر این صورت ممکن است از دست شما خارج شوند و باعث آسیب به ابزارها و پک های باتری و حتی آسیب های شخصی شوند.

هنگام برداشتن پک باتری، دکمه جلوی پک باتری را فشار دهید و پک باتری را از ابزار بیرون بکشید.

هنگام نصب پک باتری، فنر آرمیچر روی پک باتری را با شیار روی درپوش تراز کرده و آن را در جای خود

7. لطفاً همیشه از تیغه اره با اندازه و شکل سوراخ شفت درست (الماسی و دایره ای) استفاده کنید. تیغه های اره که با سخت افزار نصب اره گردبر برقی مطابقت ندارند از مرکز خارج می شوند، و منجر به از دست دادن کنترل می شوند.

8. از واشر یا پیچ تیغه اره آسیب دیده یا نادرست استفاده نکنید. واشر و پیچ تیغه اره را به طور خاص برای اره های گردبر برقی برای عملکرد بهینه ابزار و ایمنی عملیاتی طراحی شده است.

دلایل لگد زدن و هشدارهای مربوطه

- لگدزنی، نیروی واکنش ناگهانی در زمانی است که تیغه اره منقبض می شود، گیر می کند یا از جهت منحرف می شود که می تواند منجر به از دست دادن کنترل شود.

- هنگامی که تیغه اره فشرده شود یا روی علامت اره گیر کند از حرکت باز می ایستد و نیروی واکنش موتور باعث می شود که ابزار به سرعت به سمت اپراتور کمانه کند؛

- اگر تیغ اره در حین برش پیچ خورده یا از جهت منحرف شود، لبه دندان پشت تیغ اره ممکن است وارد سطح چوب شود، و تیغه اره از علامت اره جدا می شود یا به سمت اپراتور کمانه کند.

1. لطفاً دستگیره را با هر دو دست محکم بگیرید و موقعیت بازو را تنظیم کنید تا هنگام استفاده از اره گردبر برقی از لگد زدن دستگاه جلوگیری کنید. بدن خود را به جای در راستای تیغه اره قرار دادن، در دو طرف تیغه اره قرار دهید. لگدزنی دستگاه باعث می شود که اره گردبر برقی به عقب کمانه کند، اما اپراتور می تواند نیروی لگدزنی زا با اقدامات احتیاطی صحیح کنترل کند.

2. هنگامی که تیغه اره گیر کرد یا به هر دلیل در برش وقفه ایجاد شد، ماشه را رها کرده و تا زمانی که تیغه اره به طور کامل متوقف شود، اره گردبر برقی را در مواد برش نگه دارید. وقتی تیغه اره هنوز در حرکت است سعی نکنید اره برقی را از قطعه کار جدا کنید یا ابزار را به عقب بکشید؛ در غیر این صورت، ممکن است دستگاه کمانه کند. مطالعه و اقدامات صحیح برای جلوگیری از گیر کردن تیغه اره انجام شود.

3. قبل از اینکه اره دایره ای برقی را مجدداً در قطعه کار راه اندازی کنید ،تیغه اره را در مرکز علامت اره قرار دهید تا دندانه اره را در کنار مواد برش نگه دارید. تیغه اره ای که گیر کرده است ممکن است در امتداد ناحیه گیر کرده حرکت کند یا با راه اندازی مجدد اره گردبر برقی از قطعه کار کمانه کند.

4. لطفا امکان جمع شدگی و لگدزنی تیغه اره را با یک پانل تکیه گاه بزرگ به حداقل برسانید. پانل بزرگ به دلیل وزن خود آویزان می شود. تکیه گاه را در دو طرف زیر پانل نزدیک لبه خط برش قرار دهید.

5. از تیغه های اره کند یا آسیب دیده استفاده نکنید. تیغههای ارهای که صیقل نخورده یا به صورت نامناسب قرار گرفتهاند ممکن است موجب باریک شدن خط برش شوند و در نتیجه باعث اصطکاک بیش از حد، چسبیدن یا لگد زدن تیغههای اره شوند.

6. برای تنظیم عمق و زاویه تیغه اره قبل از برش میله قفل را محکم کنید. میله تنظیم تیغه اره در صورت حرکت دادن تیغه اره در حین برش ممکن است باعث چسبیدن یا لگد زدن آن شود.

7. لطفاً هنگام برش در گوشه ها یا سایر نقاط کور مراقب باشید. یک تیغ اره بیرون زده ممکن است به اشیایی که مستعد کمانه کردن هستند را ببرد.

8. لطفا ابزار را با دو دست نگه دارید. به خصوص در هنگام برش عرضی، دست ها، پاها یا سایر اعضای بدن خود را زیر پایه ابزار یا پشت اره گردبر برقی قرار ندهید. در صورت لگد زدن، اره گردبر برقی می تواند به راحتی به سمت عقب به سمت دست شما بپرد، و منجر به آسیب جدی شخصی شود.

4. در صورت استفاده نادرست، ممکن است مایع از پک باتری بیرون بریزد. از تماس با مایع خودداری شود. در صورت تماس تصادفی با مایع، با آب بشویید. در صورتی که مایعی در چشم شما ریخت، باید بلافاصله به درمان پزشکی مراجعه کنید. ممکن است مایع ریخته شده از باتری ممکن است منجر به خوردگی یا احتراق شود.
5. از پک های باتری یا ابزارهای آسیب دیده یا بازسازی شده استفاده نکنید. پک های باتری آسیب دیده یا بازسازی شده ممکن است نتایج غیرقابل پیش بینی ایجاد کند که منجر به آتش سوزی، انفجار یا جراحت شود.
6. پک باتری را در معرض آتش یا دمای بالا قرار ندهید. قرار گرفتن پک باتری در معرض آتش یا دمای بالای 130 درجه سانتیگراد ممکن است باعث انفجار شود.
7. دستورالعمل های شارژ را رعایت کنید. پک باتری یا ابزار الکتریکی را فراتر از محدوده دمایی مشخص شده در دستورالعمل شارژ نکنید. شارژ یا شارژ نادرست بیش از محدوده دمایی مشخص شده ممکن است به باتری آسیب برساند و خطر اشتعال را افزایش دهد.

تعمیرات

1. پرسنل تعمیر و نگهداری حرفه ای باید از قطعات یدکی مشابه با قطعه اصلی برای تعمیر ابزار الکتریکی استفاده کنند. این کار ایمنی ابزار الکتریکی را که باید حفظ شود، تضمین می کند.
2. پک باتری آسیب دیده را تعمیر نکنید. پک باتری فقط توسط سازنده یا ارائه دهنده خدمات تعمیر مجاز قابل تعمیر است.
3. از روغن روان کننده استفاده کنید و لوازم جانبی را طبق این دستورالعمل تعویض کنید.

هشدار ایمنی برای استفاده از اره گردبر برقی قابل شارژ

مراحل برش

1. ⚠ خطر: لطفاً دستان خود را از ناحیه برش و تیغه اره دور نگه دارید. لطفاً دست دیگر را روی دسته کمکی یا پوسته قفل کننده قرار دهید. اگر اره گردبر برقی را با دو دست نگه دارید، دست شما توسط تیغه بریده نمی شود.
2. دست خود را زیر قطعه کار دراز نکنید. پوشش محافظ نمی تواند شما را از لمس تیغه اره زیر قطعه کار محافظت کند.
3. عمق برش را با توجه به ضخامت قطعه کار تنظیم کنید. عمق برش نباید از موقعیت یک دندانه زیر قطعه کار تجاوز کند.
4. در حین برش، قطعه کار را در دست یا روی پاهای خود نگیرید. قطعه کار را روی یک پلتفرم ثابت محکم کنید. استفاده از تکیه گاه صحیح برای قطعه کار بسیار مهم است، زیرا می تواند قرار گرفتن بدن در ناحیه برش و گیرکردن تیغه اره یااز کنترل خارج شدن ابزار را به حداقل برساند.
5. لطفاً سطح دستگیره عایق ابزار برقی را بگیرید زیرا ممکن است ابزار برش در حین برش با سیم های مخفی تماس پیدا کند. اپراتور ممکن است در هنگام تماس با سیم های "برق دار" دچار برق گرفتگی شود زیرا قطعات فلزی در معرض "برق دار شدن" هستند.
6. با راهنمای اره یا راهنمای تیغه مستقیم برش دهید. این کار می تواند دقت برش را بهبود بخشد و احتمال گیر کردن تیغه اره را کاهش دهد.

کارفرما مسئول نظارت بر اپراتورهای ابزار و سایر پرسنل در مجاورت محل کار برای پوشیدن تجهیزات حفاظت ایمنی مناسب است.

استفاده از ابزار برقی و اقدامات احتیاطی

1. از ابزار برقی با بی میلی استفاده نکنید، و برای مقاصد مختلف از ابزار برقی مناسب استفاده کنید. ابزارهای الکتریکی مناسب طراحی شده بر اساس مقادیر رتبه بندی شده به شما کمک می کند کارآمدتر و ایمن تر کار کنید.
2. اگر سوئیچ را نتوان روشن کرد یا برق را نتوان قطع کرد، نمی توان از ابزار برقی استفاده کرد. ابزارهای برقی که با سوئیچ قابل کنترل نیستند خطرناک هستند و باید تعمیر شوند.
3. قبل از تنظیم، تعویض لوازم جانبی یا کنار گذاشتن ابزارهای الکتریکی، باید اتصال آنها به منبع برق را قطع کنید و/یا پک باتری را (در صورت جدا شدن) بردارید. این اقدام ایمنی حفاظتی خطر راه اندازی تصادفی ابزار الکتریکی را کاهش می دهد.
4. ابزارهای برقی که استفاده نمی شوند باید در مکانی دور از دسترس کودکان نگهداری شوند. افرادی که با ابزار الکتریکی آشنا نیستند و دستورالعمل ها را درک نمی کنند، نباید با ابزار برقی کار کنند. ابزارهای الکتریکی زمانی که توسط کاربران آموزش ندیده استفاده شوند، خطرناک هستند.
5. ابزار برقی و لوازم جانبی آنها را نگهداری کنید. بررسی کنید که آیا قطعات متحرک در جای مناسب خود تنظیم شده اند یا گیر کرده اند، و آسیب قطعات و سایر شرایطی که ممکن است بر عملکرد ابزار الکتریکی تأثیر بگذارد را بررسی کنید. در صورت هر گونه آسیب، ابزار الکتریکی باید قبل از استفاده تعمیر شوند. بسیاری از سوانح ناشی از عدم نگهداری ابزارهای الکتریکی است.
6. ابزارهای برش را تیز و تمیز نگه دارید. ابزارهای برش با لبه های برش تیز که به خوبی نگهداری می شوند کمتر گیر می کنند و به راحتی قابل کنترل هستند.
7. ابزارهای الکتریکی، لوازم جانبی، بیت های ابزار و غیره را مطابق با دستورالعمل های عملیاتی با در نظر گرفتن شرایط عملیاتی و عملیاتی که باید انجام شود، انتخاب کنید. استفاده از ابزار الکتریکی برای عملیاتی که برای استفاده در نظر گرفته شده برای ابزار متناسب نیست، ممکن است خطراتی ایجاد کند.
8. دسته و سطح دستگیره را خشک و تمیز و بدون چربی نگه دارید. در صورت بروز حادثه، دسته خیس نمی تواند ایمنی در دست گرفتن یا کنترل ابزار را تضمین کند.
9. از دستکش های پارچه ای که ممکن است در حین استفاده از ابزار پیچ بخورند استفاده نکنید. اگر دستکش های پارچه ای به قطعات متحرک گیر کنند، ممکن است باعث آسیب شخصی شوند.

استفاده و اقدامات احتیاطی از ابزار باتری

1. فقط از شارژر مشخص شده توسط سازنده استفاده کنید. هنگامی که شارژر مناسب برای نوع خاصی از پک باتری را برای پک های باتری دیگر استفاده کنید، ممکن است منجر به خطر آتش سوزی شود.
2. فقط از ابزارهای الکتریکی همراه با پک های باتری استفاده کنید که استفاده انحصاری دارند. استفاده از پک های باتری دیگر ممکن است منجر به آسیب و خطر آتش سوزی شود.
3. در صورتی که یک سر پک باتری به سر دیگر متصل می شود، هنگامی که پک باتری استفاده نمی شود، آن را از سایر اشیاء فلزی مانند گیره کاغذ، سکه، کلید، میخ، پیچ یا سایر اشیاء فلزی کوچک دور نگه دارید. اتصال کوتاه در سرهای پک باتری ممکن است باعث احتراق یا اشتعال شود.

برقی با سازنده دستگاه و/یا پزشک مشورت کنند.

ایمنی شخصی

1. هوشیار باشید، به عملیات توجه کنید و هنگام کار با ابزارهای برقی هوشیار باشید. هنگامی که احساس خستگی می کنید یا با واکنش دارو، الکل یا درمان مواجه هستید، از ابزار برقی استفاده نکنید. سهل انگاری لحظه ای در کارکرد ابزارهای الکتریکی ممکن است منجر به صدمات جدی شخصی شود.

2. از وسایل حفاظت فردی استفاده کنید. همیشه از عینک ایمنی استفاده کنید.

وسایل حفاظتی مانند ماسک های گرد و غبار، کفش های ایمنی ضد لغزش، کلاه ایمنی و تجهیزات حفاظت شنوایی تحت شرایط مناسب می توانند آسیب های شخصی را کاهش دهند.

3. محافظت در برابر راه اندازی تصادفی. قبل از وصل کردن منبع تغذیه و/یا پک باتری، برداشتن یا جابجایی ابزار، مطمئن شوید که سوئیچ در موقعیت خاموش قرار دارد. روشن کردن ابزار در حالتی که انگشت روی سوئیچ قرار دارد یا وصل کردن برق هنگامی که سوئیچ روشن است خطرناک است.

4. قبل از روشن شدن ابزارهای الکتریکی، تمام آلن ها یا آچارهای تنظیم را بردارید. آچار یا آلن باقی مانده بر روی قسمت های چرخان ابزار الکتریکی ممکن است باعث آسیب شخصی شود.

5. دست های خود را بیش از حد دراز نکنید. به جای پا و تعادل بدن توجه مداوم داشته باشید. این امر شما را قادر می سازد تا در صورت بروز سوانح، ابزار الکتریکی را بهتر کنترل کنید.

6. لباس مناسب بپوشید. لباس های گشاد یا زیورآلات نپوشید. موها و لباس های خود را از قسمت های متحرک دستگاه دور نگه دارید. لباس های گشاد، زیروآلات یا موهای بلند ممکن است در قسمت های متحرک دستگاه گیر کند.

7. اگر دستگاه مجهز به تجهیزات براده برداری و جمع آوری گرد و غبار ارائه شده است، اطمینان حاصل کنید که می توان آنها را به خوبی متصل کرد و به درستی استفاده کرد. دستگاه های جمع آوری گرد و غبار می توانند خطرات ناشی از گرد و غبار را کاهش دهند.

8. به دلیل آشنایی با وسایلی که به صورت مکرر استفاده می شوند آن را ساده نگیرید، و دستورالعمل های ایمنی ابزارها را نادیده نگیرید. یک اقدام بی دقت ممکن است در یک لحظه باعث آسیب جدی شود.

9. برای استفاده از ابزار الکتریکی از عینک محافظ استفاده کنید تا از آسیب به چشم جلوگیری کنید. عینکهای محافظ باید با استانداردهای ANSI Z87.1، EN166 یا AS/NZS 1336 مطابقت داشته باشند. طبق قوانین استرالیا/نیوزیلند، استفاده از ماسک برای محافظت از صورت ضروری است.

هشدار ایمنی

هشدارهای ایمنی عمومی برای ابزار الکتریکی

⚠ هشدار

لطفاً تمام هشدارهای ایمنی، دستورالعمل ها، نمودارها و مقررات ارائه شده همراه با ابزار الکتریکی را مطالعه کنید. عدم رعایت دستورالعمل های ذیل ممکن است منجر به برق گرفتگی، آتش سوزی و/یا آسیب جدی شود.
لطفاً تمام هشدارها و دستورالعمل ها را برای مراجعات بعدی نگهداری کنید.
اصطلاح "ابزارهای الکتریکی" استفاده شده در هشدارها، به ابزارهای الکتریکی که برق آن از منبع تغذیه اصلی (سیمی) یا ابزارهای الکتریکی که برق آن توسط باتری (بیسیم) تأمین می شود، اشاره دارد.

ایمنی محل کار

1. محل کار را تمیز و روشن نگه دارید. مکان های بی نظم و تاریک ممکن است منجر به سانحه شود.
2. با ابزارهای الکتریکی در محیط های انفجاری مانند مایع قابل اشتعال، گاز یا گرد و غبار کار نکنید. جرقه های ناشی از ابزارهای الکتریکی می تواند منجر به اشتعال گرد و غبار یا گاز شود.
3. هنگام کار کردن با ابزارهای برقی، از حضور کودکان و اطرافیان جلوگیری کنید. بی توجهی ممکن است باعث از کنترل خارج شدن ابزار شود.

ایمنی الکتریکی

1. دوشاخه ابزار الکتریکی باید با پریز مطابقت داشته باشد. به هیچ وجه دوشاخه را بازسازی نکنید. ابزارهای الکتریکی که نیاز به اتصال به زمین دارند نباید از دوشاخه تغییر یافته استفاده کنند. دوشاخه هایی که بازسازی نشده اند و پریزهای مشابه، خطر برق گرفتگی را کاهش می دهند.
2. از تماس بدن انسان با سطوح زمین مانند لوله ها، فن های خنک کننده و یخچال خودداری کنید. اگر بدن شما سطوح زمین شده را لمس کند، خطر برق گرفتگی افزایش می یابد.
3. ابزارهای الکتریکی را در معرض باران یا محیط مرطوب قرار ندهید. ورود آب به ابزار الکتریکی خطر برق گرفتگی را افزایش می دهد.
4. از سیم های انعطاف پذیر استفاده نادرست نکنید. هرگز از سیم های انعطاف پذیر برای حرکت دادن، کشیدن ابزار الکتریکی یا کشیدن دوشاخه از پریز استفاده نکنید. سیم های انعطاف پذیر را از منبع حرارت، روغن، لبه های تیز یا قطعات متحرک دور نگه دارید. سیم های منعطف آسیب دیده یا پیچ خورده خطر برق گرفتگی را افزایش می دهد.
5. هنگام استفاده از ابزارهای الکتریکی در فضای باز، باید از سیم های سیار مناسب برای استفاده در فضای باز استفاده شود. سیم های مناسب برای استفاده در فضای باز، خطر برق گرفتگی را کاهش می دهند.
6. در صورت استفاده از ابزارهای الکتریکی در محیط مرطوب، استفاده از منبع تغذیه محافظت شده با دستگاه جریان باقیمانده (RCD) اجتناب ناپذیر می باشد. RCD خطر برق گرفتگی را کاهش می دهد.
7. ابزارهای الکتریکی می توانند میدان های الکترومغناطیسی (EMF) تولید کنند که برای کاربران مضر نیست. با این حال، کاربرانی که از ضربانساز و سایر دستگاههای پزشکی مشابه استفاده می کنند باید قبل از کار با ابزار

مشخصات			
مدل:	AHKP-20-140 DN	AHKP-20-140 DN-4C2	AHKP-20-140 DN-4
قطر تیغه:	140mm		
حداکثر عمق برش:	50mm		
سرعت بدون بار:	6000RPM		
زاویه برش:	45 درجه		

• سازنده حق تغییر مشخصات بدون اطلاع قبلی را برای خود محفوظ می دارد.
• مشخصات ممکن است از کشوری به کشور دیگر متفاوت باشد.

پک باتری و شارژر بکار گرفته شده

پک باتری	BSP204026XS
شارژر	CSP202008XS/CSP204009XS

• کاربردپذیری پک های باتری و شارژرهای لیست شده در بالا به منطقه کاربر بستگی دارد.

⚠ هشدار: لطفاً فقط از پک های باتری و شارژرهای لیست شده در بالا استفاده کنید. استفاده از انواع دیگر پک‌های باتری یا شارژرها ممکن است منجر به آسیب شخصی و/یا آتش سوزی شود.

Ni-MH
Li-ion

تجهیزات الکتریکی یا پک های باتری را همراه با زباله های معمولی خانگی دور نیاندازید!
لطفاً دستورالعملهای مربوط به ضایعات تجهیزات الکترونیکی و الکتریکی، باتریها، باتریهای ذخیر هسازی، باتریهای ضایعاتی و باتریهای ذخیرهسازی ضایعاتی را حتماً رعایت کنید. تفکیک و بازیافت تجهیزات الکتریکی و پک های باتری که به عمر مفید خود رسیده اند به مؤسسات بازیافتی که‌ابتا مقرر حفاظت از محیط زیست مطابقت دارند، بسپارید.

راهنمای کاربر را بخوانید.

هدف

از این ابزار برای چوب ،فلز ،و پلاستیک استفاده می شود.